РЕСАНТА

ПАСПОРТ

Тепловентилятор водяной (промышленный)

resanta.ru

Серия ТВВ

ТВВ-30

resanta.ru

УВАЖАЕМЫЙ ПОКУПАТЕЛЬ!

Компания «Ресанта» поздравляет Вас с приобретением данного продукта. Наша компания гарантирует высокое качество и безупречное функционирование приобретенного вами изделия, при соблюдении правил его эксплуатации.

Мы всегда рады получить от Вас обратную связь по эксплуатации нашей продукции, а также по улучшению ее качества.

Если у Вас есть вопросы, предложения и пожелания по данному товару, воспользуйтесь формой обратной связи на сайте www.resanta.ru

resanta.ru

Содержание

1. ОБЩИЕ СВЕДЕНИЯ 5
2. ПРАВИЛА БЕЗОПАСНОСТИ 6
3. КОМПЛЕКТНОСТЬ 10
4. ОБЩИЙ ВИД УСТРОЙСТВА 10
5. ТЕХНИЧЕСКИЕ ХАРАКТЕРИСТИКИ 11
6. ПОДГОТОВКА К РАБОТЕ И ПОРЯДОК РАБОТЫ 11
7. ТЕХНИЧЕСКОЕ ОБСЛУЖИВАНИЕ 17
8. ВОЗМОЖНЫЕ НЕИСПРАВНОСТИ И СПОСОБЫ ИХ УСТРАНЕНИЯ 18
9. ТРАНСПОРТИРОВАНИЕ, ХРАНЕНИЕ И УТИЛИЗАЦИЯ 18
10. ГАРАНТИИ ИЗГОТОВИТЕЛЯ 18
11. ГАРАНТИЙНЫЙ ТАЛОН 22
12. СЕРВИСНЫЕ ЦЕНТРЫ 23

resanta.ru

1. ОБЩИЕ СВЕДЕНИЯ

Данный паспорт климатического прибора содержит важную информацию о правилах безопасности, правильной эксплуатации, сборки и обслуживания.

Внимание!

Перед использованием данного устройства обязательно изучите содержание паспорта.

Представленная документация содержит минимально необходимые сведения для безопасного использования прибора. Производитель оставляет за собой право вносить изменения во внешний вид и конструкцию прибора, не ухудшающих качество прибора, без предварительного уведомления. Внешний вид приборов может отличаться от приведенного на рисунке. Изменение внешнего вида не влияет на функциональные и технические характеристики прибора и не требует внесения изменений в паспорт.

Правила реализации тепловентилятора с водяным теплообменником определяются предприятиями розничной торговли в соответствии с требованиями действующего законодательства.

Тепловентилятор водяной промышленный, с водяным теплообменником – (далее по тексту: тепловентилятор водяной, тепловентилятор, обогреватель, прибор, изделие, устройство) применяется для обогрева коммерческих помещений таких как производственные и складские помещения, оптовые и розничные магазины, спортивные объекты, теплицы, мастерские, автосервисы, автомойки и больницы, любых другие коммерческие помещения среднего объема. Водяные тепловентиляторы не предназначены для бытового применения.

Основные преимущества: высокая эффективность, низкие эксплуатационные затраты, быстрый и простой монтаж.

Температура эксплуатации от +5 до +60 С (Существует опасность разморозки теплообменника при понижении температуры в помещении ниже 0 °С и одновременным понижением температуры теплоносителя. Тепло обменник не оснащён встроенной защитой от замораживания).

Внимание!

При несоблюдении правил безопасности и условий/требований эксплуатации, изложенных в настоящем паспорте, фирма-производитель снимает с себя ответственность за несчастные случаи и повреждения, нанесенные людям, а также за ущерб оборудованию и помещениям.

re-sante.ru

2. ПРАВИЛА БЕЗОПАСНОСТИ

1. При использовании тепловентилятора водяного, необходимо соблюдать ряд мер предосторожности, в том числе общие правила электробезопасности. Неправильная эксплуатация в силу игнорирования мер предосторожности может привести к причинению вреда здоровью пользователя и других людей, а также нанесения ущерба их имуществу.
2. Тепловентилятор водяной должен эксплуатироваться с соблюдением указанных условий эксплуатации. Использование прибора не по назначению может создать ситуации, опасные для жизни и здоровья людей.
3. Прочтите все инструкции перед использованием прибора.
4. Прибор не предназначен для использования лицами (включая детей) с пониженными физическими сенсорными или умственными способностями или при отсутствии у них жизненного опыта или знаний, если они не находятся под присмотром или не проинструктированы об использовании прибора лицом, ответственным за их безопасность.
5. Дети должны находиться под присмотром для недопущения игры с прибором.
6. Запрещается эксплуатировать и обслуживать устройство, находясь в состоянии алкогольного, наркотического опьянения или под воздействием сильнодействующих медицинских препаратов.
7. Храните упаковочные материалы (картон, пластик и т.д.) в недоступном для детей месте, поскольку они могут представлять опасность для детей. Не позволяйте детям играть с полиэтиленовой пленкой. Опасность удушья!
8. Дети и домашние животные не должны находиться вблизи тепловентилятора во время его работы.
9. Включение прибора должно осуществляться только по завершении его полной сборки.
10. Тепловентилятор является электрическим прибором и, как всякий прибор, его необходимо оберегать от ударов, попадания пыли и влаги.
11. Запрещается длительная эксплуатация тепловентиляторов без отсутствия персонала.
12. При эксплуатации обогревателя соблюдайте общие правила безопасности при пользовании электроприборами.
13. При подключении тепловентилятора к водопроводу с водой горячее 100 С, обеспечить защиту труб и доступных патрубков от случайного прикосновения. Теплообменник при работе нагревается до высокой температуры. Чтобы избежать ожогов, не прикасайтесь руками и другими частями тела к горячим поверхностям прибора.
14. Прибор должен располагаться вдали от легковоспламеняющихся и легкодеформируемых объектов. Запрещается эксплуатация в помещении с относительной влажностью 80% и более, в пожаро-

resanta.ru

взрывоопасной среде, в среде с высокой степенью запыленности (с концентрацией пыли и твердых частиц более 10 мг/м3), в среде, вызывающей коррозию металлов быстрее, чем в воздушной среде, содержанием в воздухе липких или волокнистых веществ, например смолы, технические и естественные волокна. Не включать в помещениях с искусственно завышенной влажностью (ванна, душ, баня, сауна, бассейн).

15. Запрещается устанавливать прибор на расстоянии менее 0,5 м от легковоспламеняющихся веществ / предметов / материалов (синтетические материалы, мебель, шторы и т.п.) и в непосредственной близости от розетки сетевого электроснабжения.
16. Устанавливайте и эксплуатируйте прибор в строго подвешенном положении.
17. Запрещается включать обогреватель при снятых крышках. Защитная крышка не даёт полной защиты для маленьких детей и для немощных лиц.
18. Не использовать обогреватель в малых помещениях, когда в них находятся лица, не способные покинуть помещение собственными силами, если не обеспечено постоянное наблюдение за ними.
19. Не располагайте обогреватель в непосредственной близости от отопительных приборов.
20. Не устанавливайте обогреватель на проходе или в других местах, где его могут задеть, опрокинуть.
21. Не размещайте обогреватель вблизи компьютеров или других чувствительных электронных приборов.
22. Не располагайте обогреватель в непосредственной близости к какой-либо поверхности, это может привести к перекрыванию решёток и затрудненному поступлению и удалению воздуха.
23. Не перемещайте и не наклоняйте устройство во время его работы.
24. Запрещается эксплуатация прибора с заблокированным вентилятором.
25. Удостоверьтесь, что корпус прибора и его нагревательный элемент остыли, прежде чем прибор будет уложен в упаковку для длительного хранения.
26. Когда прибор не используется долгое время, храните его в сухом прохладном месте в заводской картонной упаковке.
27. Запрещается подвергать устройства воздействию атмосферных осадков.
28. Не используйте прибор на открытых пространствах вне помещения.
29. **НЕ НАКРЫВАЙТЕ ПРИБОР**, когда он работает. Не сушите на нём одежду и любые другие ткани и материалы. Это может привести к его перегреву, выходу из строя или причинить значительный ущерб Вам и/или вашему имуществу.

resanta.ru

Внимание!

ПРЕДУПРЕЖДЕНИЕ! Во избежание перегрева не накрывать обогреватель. Производитель рассматривает выход из строя прибора вследствие его накрывания, как не гарантийный случай.

30. Перед началом использования обогревателя убедитесь, что в доступности имеются средства пожаротушения, пригодные для тушения.
31. Периодически наблюдайте за правильностью и безопасностью работы прибора. Если неподалеку от прибора находятся дети или животные, внимательно следите за тем, чтобы они не прикасались к прибору.
32. Не стучите по поверхности тепловентилятора тяжелыми или острыми предметами, это может повредить устройство.
33. Не садитесь, не становитесь и не ставьте какие-либо тяжелые предметы на обогреватель.
34. Всегда отключайте прибор от электрической сети, когда он не используется.
35. Не следует использовать данный обогреватель с программатором, таймером, отдельной системой дистанционного управления или любым другим устройством, которое включает обогреватель автоматически.
36. Запрещено устанавливать прибор непосредственно под штепсельной (электрической) розеткой или под проведенным электрическим кабелем, когда выходящие тепловые потоки попадают на них. Это может привести к их перегреву, что создаст аварийную ситуацию.
37. Тепловентилятор, рассчитан на питание от электросети переменного тока частотой 50 Гц, номинальным напряжением 220 - 230В (однофазные).
38. Электрическая сеть должна иметь заземление. Запрещается эксплуатация тепловентилятора без заземления. Запрещается подсоединение шины заземления к водопроводной трубе, линии газоснабжения, молниеотводу, телефонной или антенной сети.
39. Не допускайте касания шнуром электропитания горячих поверхностей.
40. Никогда не используйте прибор в ситуации, когда он может соприкасаться с водой.
41. Когда прибор включен, не касайтесь его поверхности, поверхности блока управления, розетки или кабеля питания мокрыми частями тела.
42. Тепловентилятор должен быть установлен с соблюдением существующих норм и правил эксплуатации электрических сетей.
43. Электрическая сеть, к которой подключается прибор, должна обеспечивать защиту от перегрузок и токов короткого замыкания. Перед эксплуатацией прибора убедитесь, что электрическая сеть соответствует необходимым параметрам по силе тока и имеет канал заземления.

rsanta.ru

44. Прибор должен подключаться к отдельному источнику электропитания. Подключать к этому источнику другие приборы не допускается.
45. Не просовывайте пальцы и исключите попадание посторонних предметов в какие-либо отверстия в корпусе тепловентилятора, так как это может привести к поражению электрическим током или повреждению прибора.
46. Используйте устройство только так, как описано в данном руководстве. Любое другое использование, не рекомендуемое изготовителем, может привести к пожару, разгерметизации водяного теплообменника, поражению электрическим током или травмам.
47. Не превышайте рабочее давление в системе теплообменника.
48. Регулярно удаляйте скопившуюся пыль, чтобы избежать перегрева. Для этого отключите прибор от сети и пропылесосьте вентиляционные отверстия и решетки.
49. Ни в коем случае не выполняйте очистку тепловентилятора, когда он включен в сеть.
50. При очистке прибора не используйте абразивные моющие средства.
51. Не протирайте обогреватель легковоспламеняющимися жидкостями во время эксплуатации.
52. Не изменяйте конструкцию устройства. Это может стать причиной выхода из строя обогревателя и получения различных травм.
53. Никогда не пытайтесь производить ремонт прибора самостоятельно. Это может причинить вред вашему здоровью и повлиять на гарантийное обслуживание прибора.
54. Во избежание травм не снимайте кожух с корпуса прибора.
55. Замену вышедших из строя деталей производить только оригинальными запчастями от производителя.
56. Запрещено замораживать теплоноситель с тепло носящей жидкостью. Запрещено эксплуатировать прибор при отрицательных температурах.
57. Перед началом каких-либо работ, связанных с оборудованием, необходимо отключить прибор от напряжения и соответствующий предохранить. Подождать до полной остановки вентилятора. Будьте бдительны, в зависимости от температуры теплоносителя трубопровод, часть корпуса, поверхности обмена тепла могут быть горячими, даже после полной остановки вентилятора.
58. При монтаже, демонтаже водяного тепловентилятора следует пользоваться устойчивыми монтажными лесами и подъёмниками.
59. Возможны острые грани! Во время транспортировки следует надевать рукавицы, защитную обувь и одежду.
60. Обязательно следует соблюдать рекомендации и правила по технике безопасности.

resanta.ru

61. Если после прочтения руководства у вас останутся вопросы по эксплуатации прибора, обратитесь к продавцу или в специализированный сервисный центр для получения разъяснений.

Внимание!

Нарушение правил использования прибора может привести к его повреждению или к несчастным случаям. Повреждение прибора из-за нарушений требований, описанных в данном паспорте, исключает возможность бесплатного гарантийного ремонта.

3. КОМПЛЕКТНОСТЬ

Тепловентилятор водяной	1 шт.
Паспорт	1 шт.
Упаковка	1 шт.
Настенный кронштейн	1 шт.
Комплект крепежа	1 шт.

Таблица 1. Комплектность

4. ОБЩИЙ ВИД УСТРОЙСТВА

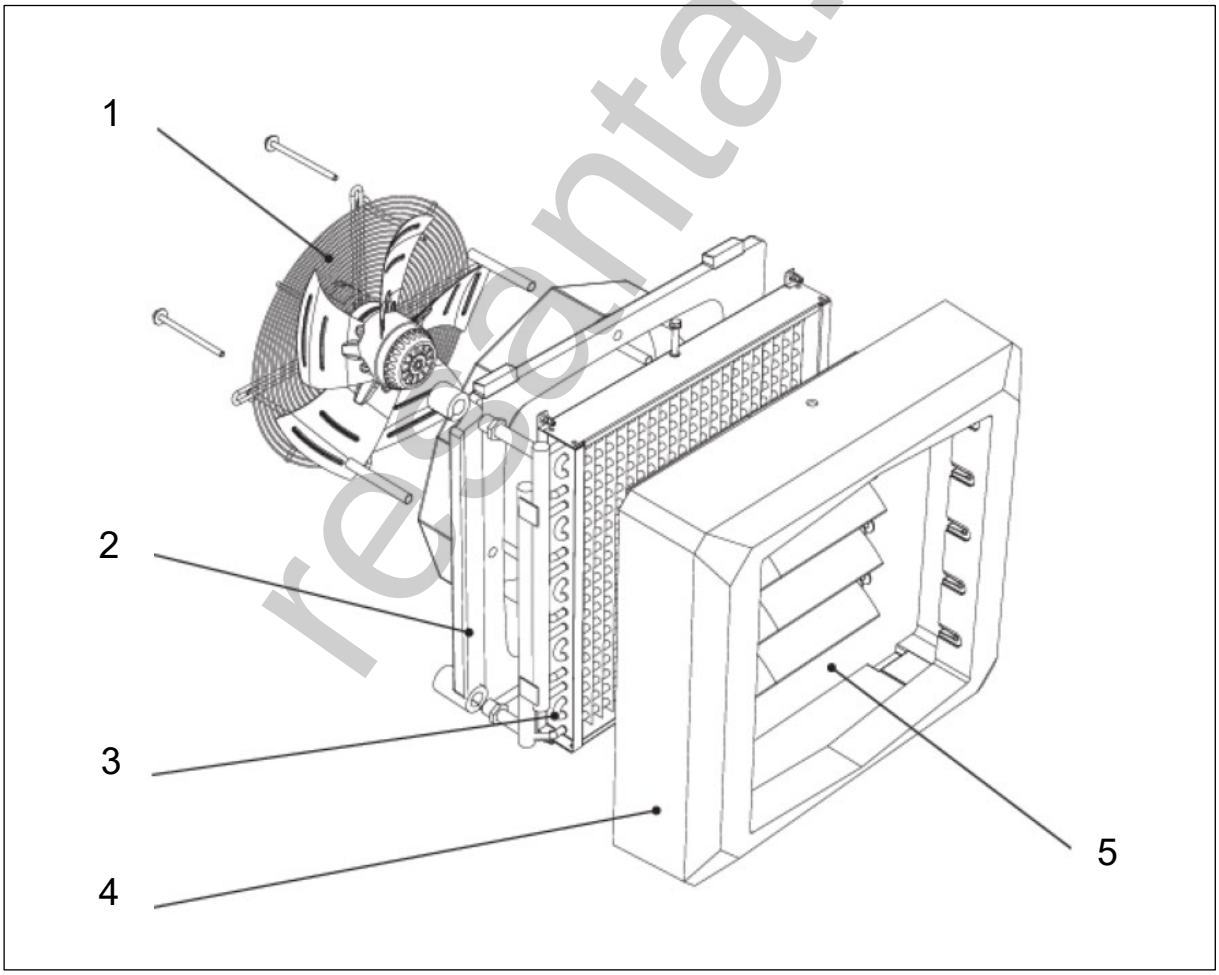

Рис. 1. Общий вид.

* Внешний вид изделия, может отличаться от представленного на изображении.

resanta.ru

1. Осевой вентилятор
2. Панель задняя
3. Теплообменник
4. Панель передняя
5. Направляющие

5. ТЕХНИЧЕСКИЕ ХАРАКТЕРИСТИКИ

Серия ТВВ / Модель	**ТВВ-30**
Напряжение сети, В~	220-230
Частота сети, Гц	50
Мощность двигателя, Вт	190/150/120
Номинальный ток, А	0,84/0,65/0,54
Максимальная тепловая мощность, Вт	30000*
Максимальная тепловая мощность, Вт	20000**
Производительность по воздуху, м3/ч	3200/2500/1800
Максимальное увеличение температуры воздуха*, °С	22-23*
Максимальная температура теплоносителя, °С	150
Максимальное рабочее давление, МПа	1,6
Максимальная дальнобойность воздушного потока, м.	15
Объём теплоносителя нагревателе, л.	1
Количество рядов нагревателя	1
Присоединительные патрубки, наружная резьба	3/4
Номинальный уровень шума, дБ(А)	55***
Размеры прибора (ШхВхГ), мм	639x585x312
Класс электрозащиты	1
Класс защиты	IP 54
Масса нетто, кг	12,4

Таблица 2. Технические характеристики серии ТВВ

* При максимальной производительности и температуре теплоносителя 130/90 (температура на входе / выходе), температура воздуха на входе в прибор 0 °С.

** При максимальной производительности и температуре теплоносителя 90/70, температура воздуха на входе в прибор 15 °С.

*** На расстоянии 5 м. от прибора.

6. ПОДГОТОВКА К РАБОТЕ И ПОРЯДОК РАБОТЫ

Перед началом монтажа, а также перед распаковкой оборудования из коробки следует проверить, присутствуют ли какие-либо следы повреждения коробки. Рекомендуется проверить, не был ли повреждён во время транспортировки корпус обогревателя.

Стационарные тепловентиляторы с водяным теплообменником предназначены для обогрева помещений и поддержания необходимого уровня температуры.

resanta.ru

Принцип работы.

Высокоэффективный осевой вентилятор затягивает воздух из помещения и направляет его через медно-алюминиевый теплообменник с расширенной поверхностью теплоотдачи, что гарантирует максимальное увеличение температуры воздуха. Пластиковые направляющие, установленные после теплообменника, создают направленный воздушный поток.

Устройство тепловентилятора.

Теплообменник: максимальные параметры теплоносителя для теплообменника составляют: 150 °С, 1,6 МПа. Медно-алюминиевая конструкция состоит из медных трубок — змеевика, а также алюминиевых ламелей. Присоединительные патрубки (наружная резьба 3/4) находятся на задней панели корпуса. В приборе используется однорядный теплообменник. Осевой вентилятор: максимальная рабочая температура составляет 60 °С, напряжение питания составляет 220-230 В ~ 50 Гц. Класс защиты двигателя имеет класс защиты IP54. Циркуляция воздуха происходит при помощи осевого вентилятора, который предохраняется защитной сеткой. Вентилятор оснащен трехскоростным двигателем. Корпус состоит из задней и передней панели, изготовленных из высококачественного пластика. Направляющие жалюзи дают возможность направлять струю теплого воздуха. Оптимальная дальность и направление струи воздуха достигается при помощи специального профиля лопаток. Кронштейн дает возможность поворота оборудования в горизонтальной плоскости.

Подключение оборудования к сети питания.

Подключение кабеля к разъемам (клеммной колодке) должен осуществлять квалифицированный специалист. Подключение должно производиться в строгом соответствии символьного обозначения каждого провода и разъема. В случае отсутствия символьного, используется цветовое обозначение.

Тепловентилятор рассчитан на питание от электросети переменного тока частотой 50 Гц, номинальным напряжением 220 - 230В (однофазные).

Для подключения электропитания снимите крышку с электродвигателя, открутив два винта. Подключите провода к клемме колодке согласно схеме подключения. Установите крышку обратно. Минимальное сечение электрических проводов 1 мм2.

Подключение к электросети осуществляется через автоматический выключатель в соответствии с «Правилами устройства электроустановок». Автоматический выключатель сети потребителя должен обеспечивать полное снятие питающего напряжения с изделия.

resanta.ru

Внимание!

При подключении тепловентиляторов через автоматический выключатель, запрещается одновременно включать несколько режимов производительности. Это может привести к перегреву и отказу двигателя вентилятора.

При монтаже тепловентилятора, производить полную фиксацию кабеля кабельным вводом. В электрической сети, к которой подключается тепловентилятор, должны быть установлены, правильно подобранные электроустановочные изделия, обеспечивающие защиту прибора от перегрузок и токов короткого замыкания (автоматический выключатель, дифференцированный автомат). Рекомендуется применение дополнительного оборудования для предохранения прибора от перенапряжения.

Ниже представлено общепринятое цветовое и символьное обозначение проводов силового кабеля.

Внимание!

Производитель не несет ответственности за повреждения, которые возникли вследствие неправильного подключения питания устройства.

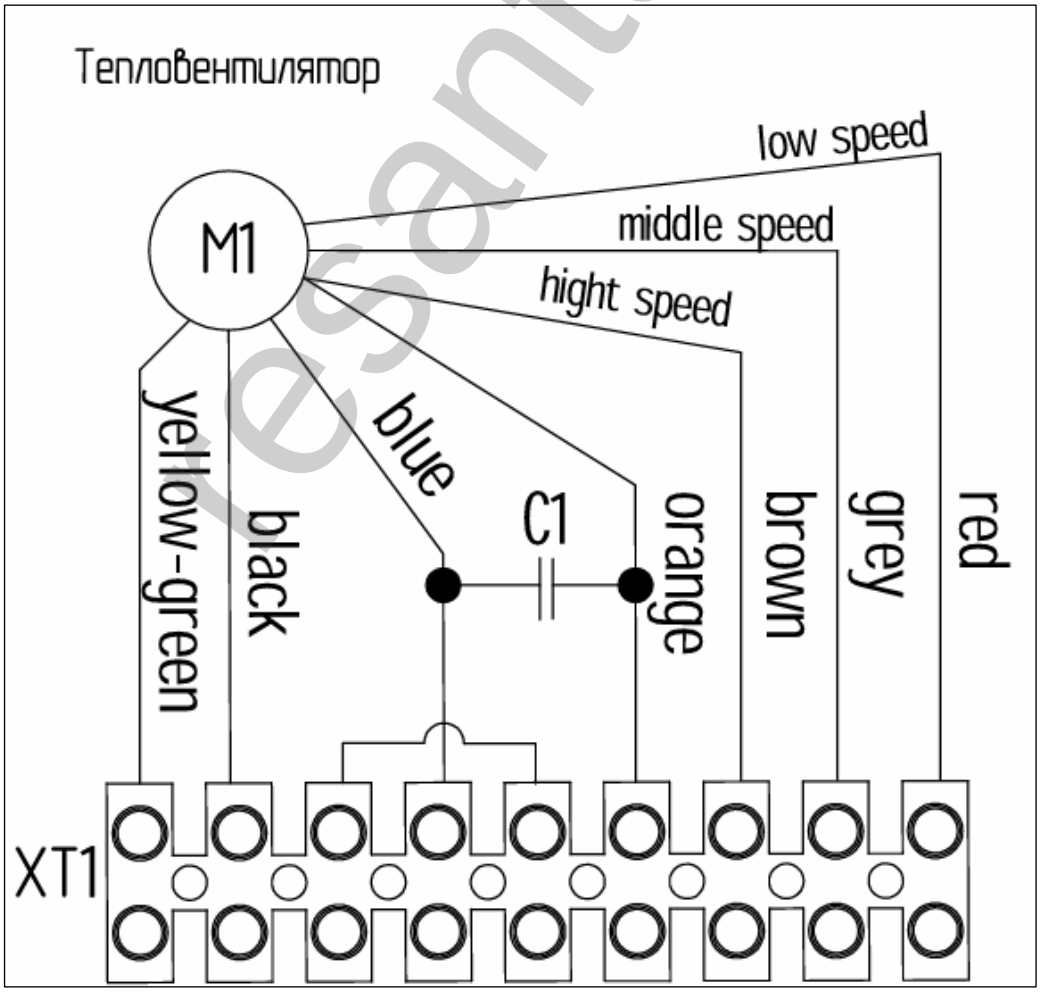

Рис. 2. Внутреннее устройство клеммной коробки.

tesanta.ru

XT1- клеммная колодка
C1- конденсатор
M1- Электродвигатель
Расцветка выводных проводов электродвигателя:
-Желто-зеленый (yellow-green) - провод заземления
-Черный (black) – провод нейтрали
-Коричневый (brown) – провод максимальной скорости
-Серый (grey) – провод средней скорости
-Красный (red) – провод минимальной скорости

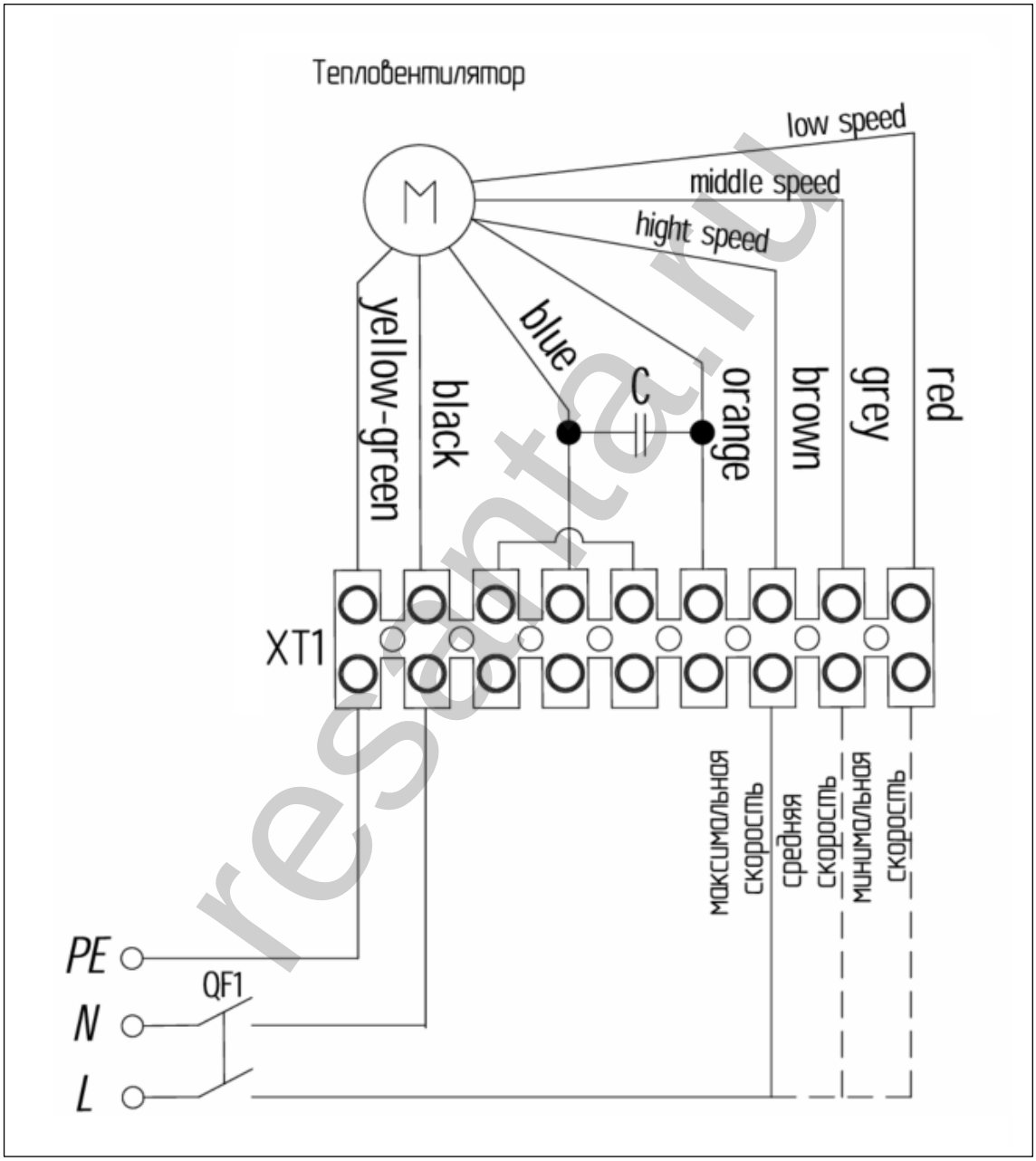

Рис. 3. Подключение тепловентилятора через автоматический выключатель.
XT1- клеммная колодка
C1- конденсатор
QF1- автоматический выключатель

resanta.ru

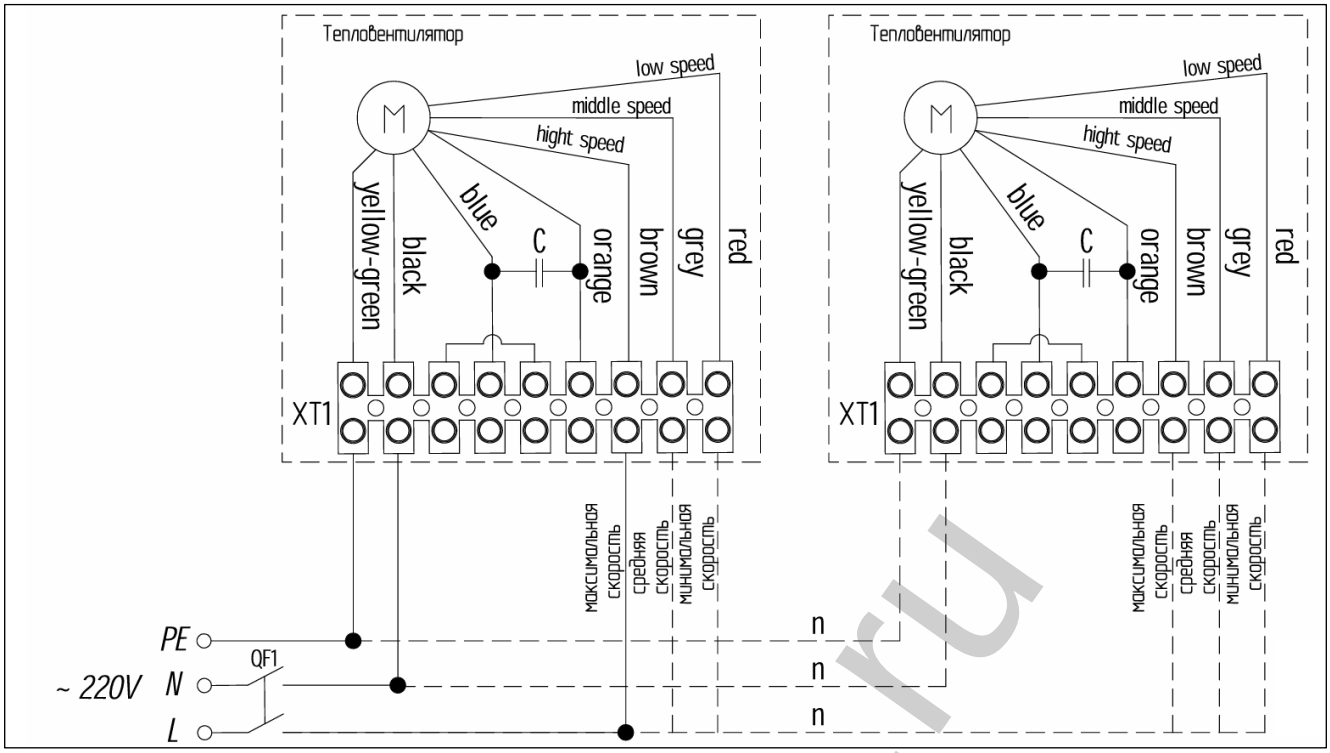

Рис. 4. Групповое подключение тепловентилятора через автоматический выключатель

XT1- клеммная колодка
C1- конденсатор
QF1- автоматический выключатель

Монтаж прибора.

Внимание!

Место монтажа должно быть соответствующе подобрано с учётом возможного появления нагрузок и вибраций. Перед началом любых монтажных, эксплуатационных или консервационных работ необходимо отключить питание и не допустить включения напряжения. Рекомендуем применение фильтров в гидравлической системе. Перед подключением подводящих трубопроводов (особенно подающих) к оборудованию рекомендуем очистить систему, спуская несколько литров воды.

Внимание!

Несоблюдение при монтаже минимального расстояния 0,3 м от стены или потолка может вызвать неправильную работу обогревателя, а также повышенный шум или повреждение вентилятора.

1)При настенном или потолочном монтаже рекомендуется брать во внимание следующие параметры:

- Высота монтажа – оптимально 3- 8 м.
- Расстояние между приборами – рекомендуется расстояние от 6 до 12 м для равномерного распространения тёплого воздуха.
- Дальность действия воздушного потока.

resanta.ru

2) Кронштейн для крепления к стене входит в стандартную комплектацию аппаратов. В комплекте с кронштейном поставляются: болт М8х55 (2 шт.), гровер (2 шт.), втулка (2 шт.). Для сборки кронштейна необходимо проделать два отверстия в указанных местах (Рис.5.). Эти места на передней панели тепловентилятора отмечены соответствующими канавками. Далее необходимо вставить две втулки и два болта М8х55, два гровера в отверстия кронштейна как показано на рисунке 5 (вид А) и затянуть. Повторите данную операцию для крепления кронштейна снизу. Распорные дюбели не входят в состав набора для крепления. Для определённого типа перегородок следует подбирать соответствующий тип дюбелей.

Кронштейн даёт возможность поворота тепловентилятора вокруг оси крепления на 140°.

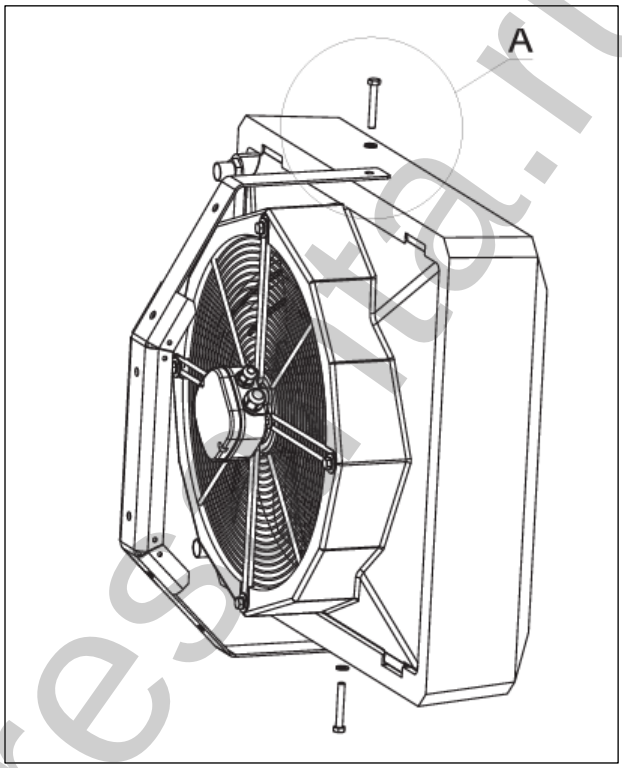

Рис. 5. Монтаж кронштейна.

Подключение теплоносителя.

Во время монтажа трубопровода с теплоносителем следует защищать присоединительный патрубок теплообменника от воздействия крутящего момента. Вес прокладываемых трубопроводов не должен создавать нагрузки на патрубки теплообменника. Рекомендуется присоединение трубопровода с помощью гибких патрубков (что позволяет изменять положение аппарата на кронштейне).

Рекомендуется применение фильтров в гидравлической системе. Перед подключением подводящих трубопроводов (особенно подающих) к оборудованию рекомендуется очистить систему, спуская несколько литров воды.

resma.ru

Удаление воздуха / спуск теплоносителя.

Слив теплоносителя производится посредством отсоединения подводящего трубопровода от нижнего коллектора теплообменника. При первичном запуске или в случае, если запуск тепловентилятора производится после предварительного слива теплоносителя, следует помнить об удалении воздуха из системы. Следует также обратить особое внимание на защиту прибора от случайного попадания в корпус воды во время спуска теплоносителя.

Рекомендуется применение воздухоотводчика в самой высокой точке системы.

Рекомендуется устанавливать шаровые краны непосредственно за оборудованием для удобства обслуживания или демонтажа тепловентилятора.

Запуск.

Перед первым запуском прибора необходимо:

-Проверить правильность гидравлического подключения (плотность воздухоотводчика, патрубков, соответствие установленной арматуры).

-Проверить правильность электрического подключения (подключение питающего провода, вентилятора).

7. ТЕХНИЧЕСКОЕ ОБСЛУЖИВАНИЕ

Корпус оборудования не требует консервации.

Прибор (теплообменник) необходимо регулярно очищать от пыли и загрязнений. Необходимо соблюдать осторожность во избежание замятия ламелей оребрения теплообменника. В случае замятия ламелей следует их выравнивать специальным инструментом.

Перед очисткой выключите прибор, отсоедините его от электрической сети и дайте ему остыть. Затем протрите его поверхность мягкой слегка влажной тряпкой.

Двигатель вентилятора не требует особого эксплуатационного обслуживания. При загрязнении необходимо очистить защитную сетку от пыли и грязи.

При долговременном простое, оборудование необходимо отключить от источника питания.

resanta.ru

8. ВОЗМОЖНЫЕ НЕИСПРАВНОСТИ И СПОСОБЫ ИХ УСТРАНЕНИЯ

Неисправность	Причина	Способ устранения
Тепловентилятор не включается.	Отсутствует напряжение в сети.	Проверьте наличие напряжения в сети.
	Не работает сетевой выключатель.	Проверить срабатывание Переключателя, обратитесь в сервис.
	Обрыв в проводке тепловентилятора.	Обратитесь в сервис.
Воздушный поток не нагревается	Недостаточный расход теплоносителя или его отсутствие.	Проверить циркуляцию теплоносителя в водяном контуре.

Таблица 3. Возможные неисправности и способы их устранения

9. ТРАНСПОРТИРОВАНИЕ, ХРАНЕНИЕ И УТИЛИЗАЦИЯ

Тепловентилятор водяной в упаковке изготовителя может транспортироваться всеми видами крытого транспорта при температуре воздуха от минус 50°С до плюс 50°С и относительной влажности до 80%, с исключением возможных ударов и перемещений внутри транспортного средства. При длительном хранении тепловентилятора следует осуществлять в упаковке изготовителя в помещении при температуре от плюс 5°С до плюс 50°С и относительной влажности до 80%. Транспортирование и хранение тепловентилятора должно соответствовать указаниям манипуляционных знаков на упаковке.

Утилизация

Тепловентилятор собран из современных и безопасных материалов. Однако в ее конструкции могут содержаться материалы, требующие особых правил утилизации. По истечении срока службы прибора, сдавайте его в пункт сбора для утилизации, если это предусмотрено местными нормами и правилами. Это поможет избежать возможного влияния на окружающую среду и здоровье человека, а также будет способствовать повторному использованию компонентов изделия. Проконсультируйтесь у местной службы по поводу корректной утилизации отработавшего срок службы оборудования. Для некоторых частей устройства может требоваться специальная утилизация. Не выбрасывайте прибор вместе с бытовыми отходами.

10. ГАРАНТИИ ИЗГОТОВИТЕЛЯ

1. Гарантийный срок на прибор устанавливается один год, который исчисляется с даты продажи прибора первому покупателю.
2. Гарантийные обязательства распространяются только на производственные неисправности (дефекты), выявленные в течение гарантийного срока.
3. Гарантия включает стоимость замены дефектных частей, восстановление таких частей или получение эквивалентных частей.

resanta.ru

Дефектной частью (изделием) считается часть прибора, в которой обнаружен заводской брак, существовавший на момент поставки (продажи) прибора первому покупателю и выявленный в гарантийный срок в процессе эксплуатации.

4. Гарантийный ремонт в течение гарантийного срока производится при условии соблюдения потребителем правил эксплуатации и технического обслуживания, хранения и транспортировки. Гарантийный ремонт не производится при нарушении требований, указанных в паспорте и нарушении гарантийной пломбы (наклейки).

5. Потребитель в случае выявления недостатков прибора обязан известить об этом Продавца или Производителя в течение 10 дней с момента выявления недостатка прибора. В случае несвоевременного извещения о выявленных неисправностях, продавец, изготовитель или уполномоченная организация вправе отказаться полностью или частично от удовлетворения предъявляемых претензий (ст.483 ГК РФ).

6. Прибор, сдаваемый для гарантийного обслуживания/ремонта, должен быть в чистом и собранном виде и в полной комплектации. В случае если прибор для гарантийного ремонта предоставляется грязным и/или в разобранном виде и/или не укомплектованным, продавец/изготовитель вправе отказать в проведении гарантийного ремонта.

7. Гарантийный ремонт производится при наличии в гарантийном талоне печати продавца, даты продажи и подписи продавца.

8. При отсутствии печати фирмы-продавца, даты продажи или подписи продавца гарантийный срок исчисляется с даты изготовления.

9. Гарантийный ремонт не производится при самостоятельном вскрытии (попытке вскрытия) или ремонте изделия вне гарантийной мастерской (нарушены пломбы, сорваны шлицы винтов, и т.п.).

Гарантийные обязательства не распространяются:

- на прибор без серийного номера, а также с удалённым, стёртым, нечитаемым и изменённым серийным номером;
- на лакокрасочное покрытие;
- в случае неисправностей, вызванных использованием некачественных запчастей и принадлежностей;
- в случае внесения изменений в конструкцию прибора;
- в случае использования прибора не по назначению, указанному в паспорте товара;
- в случае неисправностей, вызванных несоблюдением требований по работе, техническому обслуживанию и хранению прибора, изложенных в настоящем паспорте;
- в случае наличия механических повреждений корпуса прибора (сколов, трещин и т.п.), воздействий на изделие чрезмерной силы, химически агрессивных веществ, высоких температур, повышенной влажности/запыленности, концентрированных паров;

resanta.ru

• в случае температурных повреждений корпуса / теплоносителя и/или разрыва теплообменника, в том числе заморозке;

• в случае разрыва теплообменника при превышении максимального рабочего давления;

• при наличии дефектов, вызванных попаданием внутрь посторонних предметов, жидкостей и т.п.;

• в случае, если неисправность вызвана работой обогревателя при повышенном напряжении электрической сети;

• на чистку и периодическое техническое обслуживание.

Данный документ не ограничивает определенные законом права потребителя, но дополняет и уточняет оговоренные законом обязательства, предполагающие соглашения сторон.

resanta.ru

ДОРОГОЙ ПОКУПАТЕЛЬ!

Мы выражаем Вам огромную признательность за Ваш выбор. Мы сделали все возможное, чтобы данный прибор удовлетворял Вашим запросам, а качество соответствовало лучшим мировым образцам.

Компания “Ресанта” устанавливает официальный срок службы на тепловентилятор водяной 5 лет, при условии соблюдения правил эксплуатации. При покупке изделия требуйте проверки его комплектации, внешнего вида и правильного заполнения гарантийного талона в Вашем присутствии. В случае возникновения неисправностей не пытайтесь самостоятельно ремонтировать прибор, т.к. это опасно и приводит к утрате гарантии.

resanta.ru

11. ГАРАНТИЙНЫЙ ТАЛОН

Тепловентилятор водяной _____

№ _____

признан годным для эксплуатации.

Дата продажи _____

Я покупатель/представитель фирмы _____

С условиями эксплуатации ознакомлен _____

resanta.ru

ГАРАНТИЙНЫЙ ТАЛОН
Описание дефекта, № прибора

_____
_____
_____
_____
_____
_____

ОТК изготовителя

_____
_____

М.П.

_____
_____

ГАРАНТИЙНЫЙ ТАЛОН
Описание дефекта, № прибора

_____
_____
_____
_____
_____
_____

ОТК изготовителя

_____
_____

М.П.

_____
_____

ГАРАНТИЙНЫЙ ТАЛОН
Описание дефекта, № прибора

_____
_____
_____
_____
_____
_____

ОТК изготовителя

_____
_____

М.П.

_____
_____

12. СЕРВИСНЫЕ ЦЕНТРЫ

- **Абакан**, квартал Молодежный, д. 12А, к. 1, тел: +79083263010
- **Армавир**, ул. Мичурина, д. 6, тел: +79628554018, +78613763846
- **Архангельск**, ул. Окружное шоссе, д. 9, тел: +79523012526
- **Астрахань**, ул. Рыбинская, д. 11, тел: +78512994776
- **Барнаул**, ул. Южный проезд, д. 14 лит. 6, тел: +73852251310, +73852251260
- **Белгород**, ул. Константина Заслонова, д. 92, к. 5, тел: +74722402913
- **Благовещенск**, ул. Промышленная, д. 5А, тел: +74162319868, +79146010700
- **Братск**, ул. Коммунальная, д. 17, стр. 2, тел: +79149392372
- **Брянск**, ул. Московский проспект, д. 138Б, стр. 1, тел: +74832590644, +79606961303
- **Великий Новгород**, ул. 3-я Сенная, д. 2А, тел: +79646944034
- **Владивосток**, ул. Днепровская, д. 102А, стр. 2, тел: +79046240329, +74232492672
- **Владимир**, ул. Гастелло, д. 8Б, к. 2, магазин "33 Болта" (пункт приема), тел:+79399117955
- **Волгоград**, ул. Волжский проспект, д. 4К, тел: +78442780168
- **Воронеж**, ул. проспект Труда, д. 48Ф, тел: +74732045329
- **Екатеринбург**, ул. Селькоровская, 114в, тел: +79655097808, +73433845725
- **Ижевск**, ул. Пойма, д. 22, лит. В, тел: +73412918710
- **Иркутск**, ул. Трактовая, д. 28А/2, СКЦ Байкалит, складское помещение №5, тел: +73952707162, +79086604157
- **Йошкар-Ола**, ул. Дружбы, д. 111, тел: +78362497232
- **Казань**, ул. Габдуллы Тукая, д. 125, тел: +78432060365
- **Калининград**, ул. Ялтинская, д. 129, тел: +74012763609
- **Калуга**, ул. Дальняя, д. 17А, тел: +79657099896, +74842922376
- **Кемерово**, ул. Радищева, д. 2, к. 2, вход Б1, тел: +73842650269, +79059073869
- **Киров**, ул. Калинина, д. 38, тел: +78332217141, +78332214271
- **Кострома**, ул. Костромская, д. 111, тел: +74942467376, +74942461859
- **Краснодар**, ул. Алуштинская, д. 11, тел: +79891985435, +78612034692
- **Красноярск**, Северное шоссе, 7И/2, тел: +73912046288
- **Крым, село Перово**, ул. Хачирашвили, д. 56, тел: +73652669748, +79780911958
- **Курган**, ул. Омская, д. 171Б, тел: +73522630925, +73522630924
- **Курск**, ул. Энгельса, д. 30, тел: +79066926446
- **Липецк**, ул. Стаханова, д.26А, сервисный центр "Арсенал" (пункт приема), тел: +74742569200, +74742569300
- **Магнитогорск**, ул. Вокзальная, д. 1, стр. 3, тел: +79193428212
- **Москва**, ул. Каширский проезд, д. 23, стр. 7, тел: +74951189642
- **Московская область**, **рп. Горки Ленинские**, СНТ Вятичи, д. 185, тел: +74956464141

resanta.ru

- **Московская область**, **д. Новая Купавна**, ул. Новая, д. 9, тел: +74951086486, +79687728136
- **Московская область**, **г. Долгопрудный**, ш. Новое, д. 31, лит. Ч, тел: +74959688570
- **Мурманск**, ул. Промышленная, д. 19, оф. 406, тел: +78152656190
- **Набережные Челны**, ул. Товарная, д. 6Б/1, тел: +78552205743, +79089348009
- **Нижний Новгород**, ул. Ларина, д. 18А, тел: +78314290565
- **Нижний Тагил**, ул. Индустриальная, д. 37, тел: +73435963760
- **Новокузнецк**, ул. Производственная, д. 19/1, тел: +73843204931, +79609317141
- **Новосибирск**, 1-е Мочищенское шоссе, д. 1/4, тел: +73833732796
- **Омск**, ул. Космический проспект, д. 109, стр. 1, дверь 20, эт. 2, тел: +73812381862
- **Оренбург**, ул. Базовая, д. 17А, тел: +73532486490
- **Орск**, ул. Орское шоссе, д. 6, к. 2, тел: +73532376289
- **Орёл**, ул. Силикатный переулок, д. 1, тел: +74862445819
- **Пенза**, ул. Бумажников, д. 17, тел: +78412224679
- **Пермь**, ул. Сергея Данщина, д. 6А, к. 1, тел: +73422058529
- **Петрозаводск**, ул. Заводская, д. 10А, тел: +79212226780, +78123098708
- **Пятигорск**, Черкесское шоссе, д. 1, тел: +78652205850, +79682792791
- **Ростовская область, х. Ленинакан**, ул. Севастопольская, д. 44, тел: +79381002083
- **Рязань**, ул. Проезд Яблочкова, д. 8Г, тел: +74912466558
- **Самара**, ул. Заводское шоссе, д. 15А лит. А, тел: +79608297311, +78462060552
- **Санкт-Петербург**, ул. Ириновский проспект, д.14, к.3, тел:+78123099275
- **Саранск**, ул. Пролетарская, д. 130А, база комбината "Сура», тел: +78342223637
- **Саратов**, ул. Пензенская, д. 2, тел: +78452491179
- **Смоленск**, ул. Краснинское шоссе, д. 37Б, стр. 2, тел: +74812294699
- **Сочи**, ул. Транспортная, д. 28, тел: +78622265745
- **Ставропольский край, Михайловск**, ул. Ленина, д. 162А, к. 3, тел: +78652206562
- **Стерлитамак**, ул. Кочетова, д. 43А, тел: +73472294410
- **Сургут**, ул. Базовая, д. 5, тел: +73462758231
- **Тамбов**, ул. Волжская, д. 69, стр. 7, тел: +79641308573, +74752503796
- **Тверь**, д. Большие Перемерки, д. 82, тел: +74822633171, +79201854877
- **Тольятти**, ул. Коммунальная, д. 23, стр. 1, тел: +78482651205, +79649730429
- **Томск**, проспект Фрунзе, д. 119/5, стр. 1, тел: +73822903042, +79528010517
- **Тула**, ул. Ханинский проезд, д. 25/3, тел: +74872740253
- **Тюмень**, ул. Старый Тобольский тракт 5-й километр, д. 1Ас3, тел: +73452662891
- **Улан-Удэ**, ул. 502 км, д. 160В, тел: +73012204287

rosanta.ru

- **Ульяновск**, ул. Московское шоссе, д. 14, тел: +78422270630, +78422242169
- **Уфа**, ул. Ульяновых, д. 65, к. 7, лит. 2Б, тел: +73472145359
- **Хабаровск**, ул. Суворова, д. 80Н, тел: +74212934468
- **Чебоксары**, ул. Вурнарское шоссе, д. 11, тел: +79623214175, +78352355383
- **Челябинск**, ул. Морская, д. 6/3, тел: +73512224315, +73512224316
- **Череповец**, ул. Гоголя, д. 60, стр. 1, тел: +78202490534, +79115178792
- **Чита**, ул. Евгения Гаюсана, д. 48, тел: +73022284479
- **Шахты**, пр-кт. Победы Революции, д. 1А, тел: +79094066311, +78633035610
- **Южно-Сахалинск**, проспект Мира, д. 2Б/5, к. 8, тел: +74242490785
- **Ярославль**, ул. Журавлева, д. 3Г, тел: +74852695209, +74852663220
- **Армения**, **Ереван**, ул. Смбата Зоравара, д. 11/1, тел: +37441999226, +37491226998
- **Беларусь**, **Витебск**, ул. Проспект Фрунзе, д. 81, к. 24, помещение 2, тел:+375255021910
- **Беларусь**, **Гомель**, ул. Текстильная, д. 9, тел: +375232293918, +375333772944, +375445106000, +375293272944
- **Беларусь**, **Минск**, ул. Богдановича 78-2Н, ООО «РемФабрика», тел: -
- **Беларусь**, **Минск**, ул. Притыцкого, д. 62/1 (цокольный этаж), тел: +375297629629
- **Беларусь**, **Минск**, ул. Партизанский проспект, д. 2, тел: +375293970287
- **Казахстан**, **Актобе**, ул. Шестихатка, д.104/2, тел: +77132724640, +77085893401
- **Казахстан**, **Алматы**, ул. Илийский тракт, д. 29, тел: +77272254745, +77272254746
- **Казахстан**, **Астана**, ул. Циолковского, д. 4, склад 8а, тел: +77717540245
- **Казахстан**, **Атырау**, проспект Азаттык, д. 118Б, тел: +77002445096
- **Казахстан**, **Караганда**, ул. Складская, д. 2А/1, тел: +77074698056
- **Казахстан**, **Костанай**, ул. Каирбекова, д. 318/2, цокольный этаж, тел: +77774451977 **Казахстан, г. Петропавловск**, ул. Мусрепова 34 В тел.: +7 708 589 69 00
- **Казахстан**, **Тараз**, ул. Санырак Батыра, д. 47М, тел: +77779328618
- **Казахстан**, **Усть-Каменогорск**, ул. Самарское шоссе, д. 9/5, тел: +77084403219
- **Казахстан**, **Шымкент**, ул. Сарбаздар, д. 18, тел: +77768085005
- **Узбекистан**, **Ташкент**, ул. Махалля Фазиле, тел: +998970222922

Актуальная информация по адресам сервисных центров и приобретению оригинальных запчастей также доступна на официальном сайте www.resanta.ru в разделе Сервис и на сайте www.utake.ru

resanta.ru

resanta.ru

resanta.ru



ООО «ТЕХНОМИР»
129281, г. Москва, Олонецкий проезд, дом 4,
корпус 2, этаж 4, комната 15
Сделано в России
Ред. 1.1

resanta.ru