EUROLUX

ПАСПОРТ

ТЕПЛОВЕНТИЛЯТОР ЭЛЕКТРИЧЕСКИЙ КЕРАМИЧЕСКИЙ

Серия ТВК

ТВК-EU-1

ТВК-EU-2

ТВК-EU-16CW

ТВК-EU-16MB

ТВК-20

eurolux-russia.ru

eurolux-russia.ru

УВАЖАЕМЫЙ ПОКУПАТЕЛЬ!

Благодарим Вас за то, что приобрели тепловентилятор электрический торговой марки «EUROLUX». Продукция «EUROLUX» отличается надежностью и высоким качеством исполнения.

При покупке изделия в розничной торговой сети требуйте проверки его работоспособности и комплектности, а также штампа торгующей организации и даты продажи в гарантийном талоне.

eurolux-russia.ru

Содержание

1. ОБЩИЕ СВЕДЕНИЯ 5
2. ПРАВИЛА БЕЗОПАСНОСТИ 5
3. КОМПЛЕКТНОСТЬ 11
4. ОБЩИЙ ВИД УСТРОЙСТВА 11
5. ТЕХНИЧЕСКИЕ ХАРАКТЕРИСТИКИ 13
6. ПОДГОТОВКА К РАБОТЕ И ПОРЯДОК РАБОТЫ 14
6.1 Начало эксплуатации 14
6.2 Включение 14
6.3 Система защиты от опрокидывания 16
6.4 Система защиты от перегрева 16
7. ТЕХНИЧЕСКОЕ ОБСЛУЖИВАНИЕ 16
8. ВОЗМОЖНЫЕ НЕИСПРАВНОСТИ И СПОСОБЫ ИХ УСТРАНЕНИЯ 17
9. ТРАНСПОРТИРОВАНИЕ, ХРАНЕНИЕ И УТИЛИЗАЦИЯ 17
10. ГАРАНТИИ ИЗГОТОВИТЕЛЯ 18
11. ГАРАНТИЙНЫЙ ТАЛОН 21
12. СЕРВИСНЫЕ ЦЕНТРЫ 22

eurolux-russia.ru

1. ОБЩИЕ СВЕДЕНИЯ

Данный паспорт климатического прибора содержит важную информацию о правилах безопасности, правильной эксплуатации, сборки и обслуживания.

Внимание!

Перед использованием данного устройства обязательно изучите содержание паспорта.

Представленная документация содержит минимально необходимые сведения для безопасного использования климатического прибора. Производитель оставляет за собой право вносить изменения во внешний вид и конструкцию прибора, не ухудшающих качество прибора, без предварительного уведомления. Внешний вид приборов может отличаться от приведенного на рисунке. Изменение внешнего вида не влияет на функциональные и технические характеристики прибора и не требует внесения изменений в паспорт.

Правила реализации климатического прибора определяются предприятиями розничной торговли в соответствии с требованиями действующего законодательства.

Тепловентилятор — климатический прибор, (далее по тексту: тепловентилятор, обогреватель, прибор, изделие, устройство), нагревающий поток воздуха, продуваемого через нагревательный элемент, при помощи встроенного вентилятора.

Нагревательный элемент быстро достигает рабочей температуры, а принудительное нагнетание воздуха обеспечивает его более быструю циркуляцию в объёме помещения. При отключенном нагревательном элементе тепловентилятор способен выполнять функцию обычного вентилятора.

Внимание!

При несоблюдении правил безопасности и условий/требований эксплуатации, изложенных в настоящем паспорте, фирма-производитель снимает с себя ответственность за несчастные случаи и повреждения, нанесенные людям, а также за ущерб оборудованию и помещениям.

2. ПРАВИЛА БЕЗОПАСНОСТИ

1. Тепловентилятор должен эксплуатироваться только в жилых помещениях с соблюдением указанных условий эксплуатации. Использование тепловентилятора не по назначению может создать ситуации, опасные для жизни и здоровья людей. Прибор не предназначен для промышленного и коммерческого использования. Тепловентилятор предназначен только для бытового использования.

eurolux-russia.ru

2. При использовании тепловентилятора, необходимо соблюдать ряд мер предосторожности, в том числе общие правила электробезопасности. Неправильная эксплуатация в силу игнорирования мер предосторожности может привести к причинению вреда здоровью пользователя и других людей, а также нанесения ущерба их имуществу.
3. Прочтите все инструкции перед использованием прибора.
4. Прибор не предназначен для использования лицами (включая детей) с пониженными физическими сенсорными или умственными способностями или при отсутствии у них жизненного опыта или знаний, если они не находятся под присмотром или не проинструктированы об использовании прибора лицом, ответственным за их безопасность.
5. Дети должны находиться под присмотром для недопущения игры с прибором.
6. Запрещается эксплуатировать и обслуживать устройство, находясь в состоянии алкогольного, наркотического опьянения или под воздействием сильнодействующих медицинских препаратов.
7. Храните упаковочные материалы (картон, пластик и т.д.) в недоступном для детей месте, поскольку они могут представлять опасность для детей. Не позволяйте детям играть с полиэтиленовой пленкой. Опасность удушья!
8. Дети и домашние животные не должны находиться вблизи тепловентилятора во время его работы.
9. Включение прибора должно осуществляться только по завершении его полной сборки.
10. Тепловентилятор является электрическим прибором и, как всякий прибор, его необходимо оберегать от ударов, попадания пыли и влаги.
11. При эксплуатации обогревателя соблюдайте общие правила безопасности при пользовании электроприборами.
12. Тепловентилятор при работе нагревается до высокой температуры. Чтобы избежать ожогов, не прикасайтесь руками и другими частями тела к горячим поверхностям прибора.
13. Прибор должен располагаться вдали от легковоспламеняющихся и легкодеформируемых объектов. Запрещается эксплуатация в помещении с относительной влажностью 90% и более, в пожаро-взрывоопасной среде, в среде с высокой степенью запыленности, в среде, вызывающей коррозию металлов быстрее, чем в воздушной среде. Не включать в помещениях с искусственно завышенной влажностью (ванна, душ, баня, сауна, бассейн).
14. Запрещается устанавливать тепловентилятор на расстоянии менее 0,5 м от легковоспламеняющихся веществ/предметов/материалов (синтетические материалы, мебель, шторы и т.п.) и в непосредственной близости от розетки сетевого электроснабжения.
15. Не используйте тепловентилятор, если он расположен неустойчиво.

eurolux-russia.ru

16. Напольные модели, при напольном размещении запрещается устанавливать на легковоспламеняющиеся напольные покрытия и покрытия (например линолеум, ковер), которые могут быть испорчены вследствие действия высоких температур или стать причиной пожара. Размещать только на термостойкой поверхности.
17. Устанавливайте и эксплуатируйте напольный прибор в строго вертикальном положении. Запрещено эксплуатировать прибор в горизонтальном или наклонном положениях.
18. Запрещается включать обогреватель при снятых крышках. Защитная крышка не даёт полной защиты для маленьких детей и для немощных лиц.
19. Не использовать обогреватель в малых помещениях, когда в них находятся лица, не способные покинуть помещение собственными силами, если не обеспечено постоянное наблюдение за ними.
20. Не используйте тепловентилятор в местах использования или хранения бензина, краски или других легковоспламеняющихся жидкостей/веществ/ материалов.
21. Не располагайте обогреватель в непосредственной близости от отопительных приборов.
22. Не устанавливайте обогреватель на проходе или в других местах, где его могут задеть, опрокинуть.
23. Не размещайте обогреватель вблизи компьютеров или других чувствительных электронных приборов.
24. Не располагайте обогреватель в непосредственной близости к какой-либо поверхности, это может привести к перекрыванию решёток и затрудненному поступлению и удалению воздуха.
25. Не перемещайте и не наклоняйте устройство во время его работы.
26. Запрещается эксплуатация прибора с заблокированным вентилятором
27. Удостоверьтесь, что корпус прибора и его нагревательный элемент остыли, прежде чем прибор будет уложен в упаковку для длительного хранения.
28. Когда прибор не используется долгое время, храните его в сухом прохладном месте в заводской картонной упаковке.
29. Запрещается подвергать устройства воздействию атмосферных осадков.
30. Не используйте тепловентилятор на открытых пространствах вне помещения.
31. Не оставляйте включенный в сеть прибор без присмотра. Категорически запрещается оставлять прибор работающим на ночь.
32. **НЕ НАКРЫВАЙТЕ ПРИБОР**, когда он работает. Не сушите на нём одежду и любые другие ткани и материалы. Это может привести к его перегреву, выходу из строя или причинить значительный ущерб Вам и/или вашему имуществу.

eurolux-russia.ru

Внимание!

ПРЕДУПРЕЖДЕНИЕ! Во избежание перегрева не накрывать обогреватель. Производитель рассматривает выход из строя тепловентилятора вследствие его накрывания, как не гарантийный случай.

33. Перед началом использования обогревателя убедитесь, что в доступности имеются средства пожаротушения, пригодные для тушения.
34. Периодически наблюдайте за правильностью и безопасностью работы прибора. Если неподалеку от прибора находятся дети или животные, внимательно следите за тем, чтобы они не прикасались к прибору.
35. Не стучите по поверхности тепловентилятора тяжелыми или острыми предметами, это может повредить устройство.
36. Не садитесь, не становитесь и не ставьте какие-либо тяжелые предметы на обогреватель.
37. Обогреватель не предназначен для длительной непрерывной работы. Рекомендуется отключать прибор каждые три часа непрерывной работы и давать ему остыть не менее 30 мин.
38. Всегда отключайте прибор от электрической сети, когда он не используется.
39. Не следует использовать данный обогреватель с программатором, таймером, отдельной системой дистанционного управления или любым другим устройством, которое включает обогреватель автоматически, поскольку существует опасность пожара.
40. Запрещено устанавливать прибор непосредственно под штепсельной (электрической) розеткой или под проведенным электрическим кабелем, когда выходящие тепловые потоки попадают на них. Это может привести к их перегреву, что создаст аварийную ситуацию.
41. Регулярно проверяйте, что электрическая вилка плотно подключена к розетке. Если вилка сильно нагревается во время работы, замените розетку. Это должен делать специалист.
42. Прибор оснащен евровилкой с контактом заземления. Вилка должна подходить к стандартной евророзетке и входить в нее без особых усилий. Если вилка не входит в розетку или входит туго, переверните ее по вертикали на 180 градусов и повторите попытку. Если и после этого вы не можете легко вставить вилку в розетку, вызовите электрика, для замены розетки. Никогда не используйте прибор, если вилка вставлена в розетку не до конца.
43. Электрическая розетка должна быть заземлена.
44. Не допускайте касания шнуром электропитания горячих поверхностей.
45. Никогда не подключайте прибор к электросети, если его поверхность влажная (мокрая). Избегайте попадания жидкостей внутрь

eurolux-russia.ru

прибора. Не используйте тепловентилятор вблизи ванны, душа или плавательного бассейна. Во избежание поражения электрическим током и возгорания, не погружайте прибор, шнур, либо вилку в воду или другие жидкости.

46. Обогреватель должен быть установлен так, чтобы выключатели и прочие управляющие устройства не могли бы быть доступны для касания человеком, находящимся в ванне или душе.
47. Никогда не используйте прибор в ситуации, когда он может соприкасаться с водой.
48. Не доставайте прибор в случае падения его в воду. Немедленно извлеките вилку из розетки.
49. Когда прибор включен, не касайтесь его поверхности, поверхности блока управления, розетки или вилки мокрыми частями тела.
50. Розетка и вилка должны всегда оставаться сухими во избежание утечки электрического тока.
51. Не включайте прибор, если его сетевой шнур или вилка имеют повреждения. Это приводит к искрению, короткому замыканию или поражению электрическим током. Во избежание опасности поражения электрическим током, поврежденный сетевой шнур должен меняться только в авторизованных сервисных центрах производителя, квалифицированными специалистами.
52. Тепловентилятор должен быть установлен с соблюдением существующих норм и правил эксплуатации электрических сетей.
53. Электрическая сеть, к которой подключается прибор, должна обеспечивать защиту от перегрузок и токов короткого замыкания. Перед эксплуатацией прибора убедитесь, что электрическая сеть соответствует необходимым параметрам по силе тока и имеет канал заземления.
54. Прибор должен подключаться к отдельному источнику электропитания. Подключать к этому источнику другие приборы не допускается.
55. Не прокладывайте сетевой шнур под ковровыми покрытиями и не прижимайте его предметами мебели. Прокладывайте сетевой шнур так, чтобы об него невозможно было споткнуться. При работе прибора сетевой шнур должен быть размотан полностью.
56. Для выключения прибора установите переключатель режимов мощности нагрева в положение «выключено» и отсоедините вилку сетевого шнура от розетки. Не выключайте устройство посредством подключения или отключения электрического питания.
57. Никогда не тяните за сетевой шнур. Вынимайте штепсельную вилку из розетки держась за саму вилку.
58. Во избежание перегрева и риска возникновения пожара, а также повреждения внутренней электрической сети, не изменяйте длину сетевого шнура и не подключайте прибор через электрические удлинители. Однако при необходимости можно использовать

eurolux-russia.ru

удлинитель, если его параметры соответствуют мощности прибора и, если он не используется другими электроприборами. Удлинитель необходимо подключать через автоматический выключатель с устройством защитного отключения (УЗО). Шнур удлинителя необходимо полностью разматывать на всю длину.

59. Запрещается использовать прибор со скрученным шнуром питания. Не перегибайте и не сворачивайте провод вокруг обогревателя это может привести к истиранию и износу изоляции, перегреву и несчастным случаям. Следите за тем, чтобы провод был размотан на всю длину.
60. Для нормальной работы прибора уровень напряжения электросети должен быть достаточен, а ее технические параметры должны быть в строгом соответствии с техническими параметрами, указанными в паспорте. При необходимости выясните характеристики своей сети у поставщика электроэнергии.
61. Не просовывайте пальцы и исключите попадание посторонних предметов в какие-либо отверстия в корпусе тепловентилятора, так как это может привести к поражению электрическим током или повреждению прибора.
62. Для предотвращения возможного пожара не загораживайте ничем воздухозаборные и выходные отверстия. Не вешайте и не сушите вещи на приборе! Используйте тепловентилятор только на ровной (плоской) сухой поверхности.
63. Используйте устройство только так, как описано в данном руководстве. Любое другое использование, не рекомендуемое изготовителем, может привести к пожару, поражению электрическим током или травмам.
64. Регулярно удаляйте скопившуюся пыль, чтобы избежать перегрева. Для этого отключите прибор от сети и пропылесосьте вентиляционные отверстия и решетки.
65. Ни в коем случае не выполняйте очистку устройства, когда оно включено в розетку.
66. При очистке прибора не используйте абразивные моющие средства.
67. Не протирайте обогреватель легковоспламеняющимися жидкостями во время эксплуатации.
68. Не изменяйте конструкцию устройства. Это может стать причиной выхода из строя обогревателя и получения различных травм.
69. Никогда не пытайтесь производить ремонт прибора самостоятельно. Это может причинить вред вашему здоровью и повлиять на гарантийное обслуживание прибора.
70. Во избежание травм не снимайте кожух с корпуса прибора.
71. Замену вышедших из строя деталей производить только оригинальными запчастями от производителя.
72. После транспортирования при температурах ниже рабочих необходимо выдержать прибор в помещении, где предполагается его эксплуатация, без включения в сеть не менее 2 часов.

eurolux-russia.ru

73. После длительного хранения или перерыва в работе первое включение тепловентилятора не производить в режиме полного нагрева.
74. Если после прочтения руководства у вас останутся вопросы по эксплуатации прибора, обратитесь к продавцу или в специализированный сервисный центр для получения разъяснений.

Внимание!

Нарушение правил использования климатического прибора может привести к его повреждению или к несчастным случаям. Повреждение климатического прибора из-за нарушений требований, описанных в данном паспорте, исключает возможность бесплатного гарантийного ремонта.

3. КОМПЛЕКТНОСТЬ

Тепловентилятор	1 шт.
Паспорт	1 шт.
Пульт ДУ (ТВК-20)	1 шт.
Упаковка	1 шт.

Таблица 1. Комплектность

4. ОБЩИЙ ВИД УСТРОЙСТВА

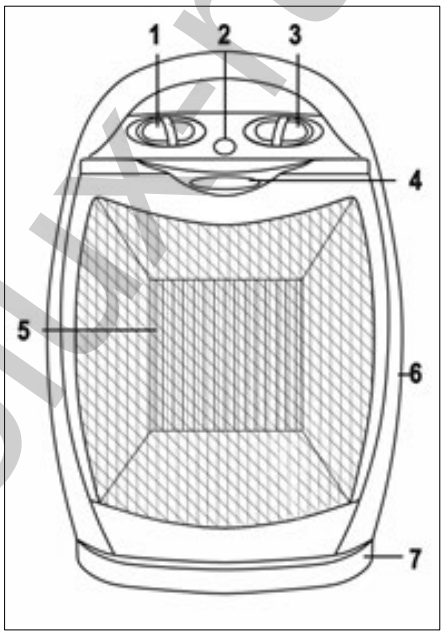

Рис. 1 Общий вид ТВК-EU-1, ТВК-EU-2

1. Термостат
2. Кнопка поворота (только для модели ТВК-EU-2)
3. Переключатель режимов
4. Индикатор работы
5. Решетка выхода воздушного потока
6. Корпус
7. Поворотное основание (только для модели ТВК-EU-2)

eurolux-russia.ru

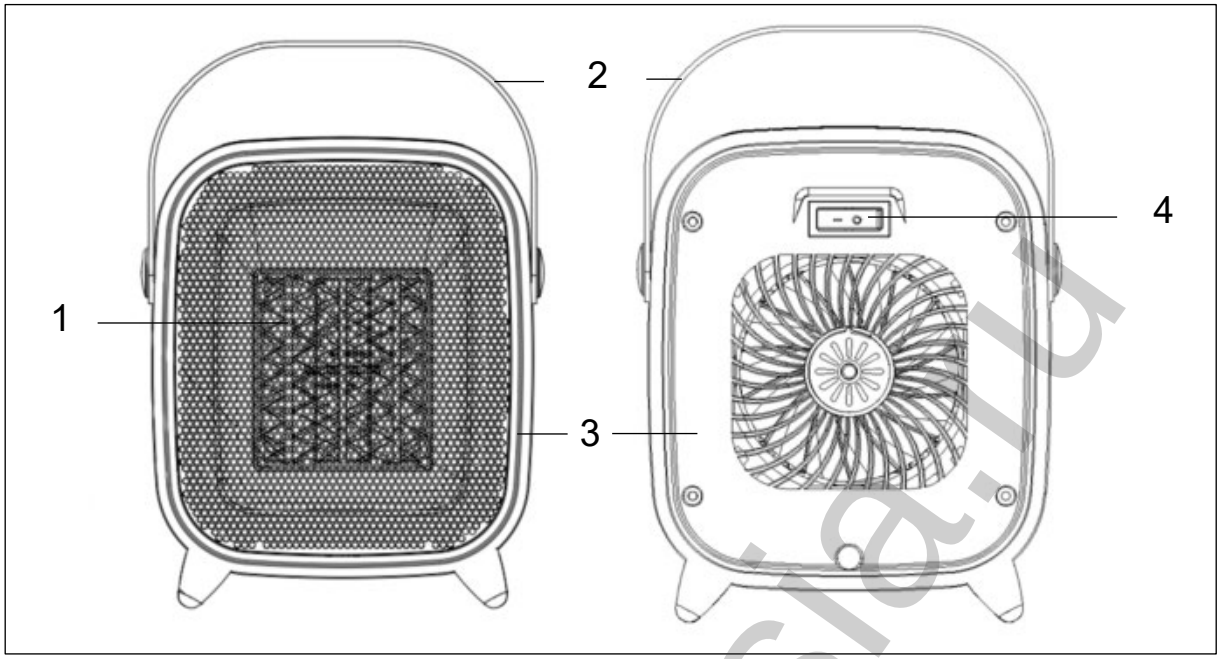

Рис. 2 Общий вид ТВК-EU-16CW, ТВК-EU-16MB

1. Решетка выхода воздушного потока
2. Ручка
3. Корпус
4. Кнопка Включения/выключения

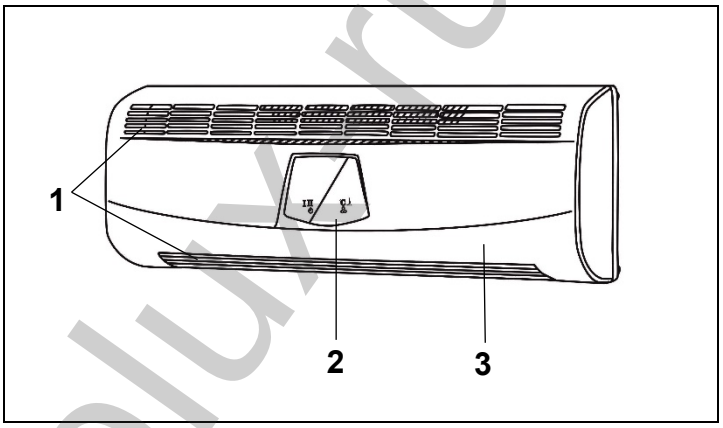

Рис. 3. Общий вид ТВК-20

1. Решетка входа и выхода воздушного потока.
2. Панель управления, LED дисплей для ТВК-20.
3. Корпус

eurolux-russia.ru

LED дисплей ТВК-20:

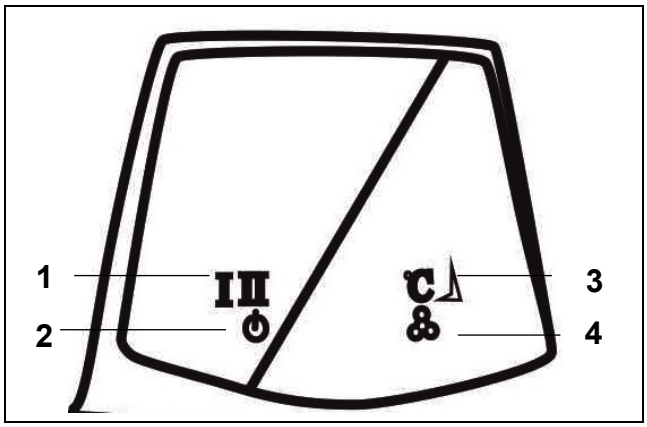

1. Индикатор режима обогрева
2. Индикатор включения
3. Индикатор температуры
4. Индикатор таймера

Рис 4. LED дисплей ТВК-20

5. ТЕХНИЧЕСКИЕ ХАРАКТЕРИСТИКИ

Серия ТВК / Модель	**ТВК-EU-1**	**ТВК-EU-2**	**ТВК-EU-16CW**	**ТВК-EU-16MB**	**ТВК-20**
Электропитание, В ~	220-230 В, 50 Гц	220-230 В, 50 Гц	220-230 В, 50 Гц	220-230 В, 50 Гц	220-230 В, 50 Гц
Потребляемая мощность, Вт Режим 1 Режим 2	 1000 2000	 1000 2000	 1600	 1600	 1100 2200
Номинальная мощность, Вт	2000	2000	1600	1600	2200
Режим «вентилятора»	Есть	Есть	Нет	Нет	Есть
Режим поддержания температуры	Есть	Есть	Нет	Нет	Есть
Защита от перегрева	Есть	Есть	Есть	Есть	Есть
Функция поворота	Нет	Есть	Нет	Нет	Нет
Система защиты от опрокидывания	Нет	Есть	Нет	Нет	Нет
Индикация температуры	Нет	Нет	Нет	Нет	Есть
Таймер	Нет	Нет	Нет	Нет	Есть
Цвет	Серый	Серый	Белый	Черный	Белый
Степень защиты	IP 20	IP 20	IP 20	IP 20	IP 20
Класс электрозащиты	II класс	II класс	II класс	II класс	II класс

Таблица 2. Технические характеристики

eurolux-russia.ru

6. ПОДГОТОВКА К РАБОТЕ И ПОРЯДОК РАБОТЫ

6.1 Начало эксплуатации

Данная модель тепловентилятора предназначена только для использования внутри помещений (внутри корпуса установлен температурный датчик, который может некорректно работать вне помещения).

Перед включением обязательно проверьте соответствие напряжения электросети и значениям электропитания на технической таблице тепловентилятора.

Тепловентиляторы являются мощными потребителями электроэнергии, поэтому обязательно проверьте возможность подключения нагревательных электроприборов к вашей электросети.

6.2 Включение

Модели ТВК-EU-1, ТВК-EU-2

Подключите шнур электропитания, вставив электрическую вилку в розетку.

Для включения прибора поверните ручку регулировки термостата по часовой стрелке до положения «максимум».

При достижении требуемого уровня прогрева помещения, поворачивайте ручку регулировки термостата против часовой стрелки до тех пор, пока прибор не выключится. Этим вы зададите тепловентилятору значение температуры, которую хотите поддерживать в помещении. При понижении температуры прибор снова включиться автоматически.

1. Режим работы только вентилятора (используется только вентилятор): поверните ручку переключения режимов до положения «вентиляция»;
2. Обогрев на пониженной мощности: поверните ручку переключения режимов до положения I.
3. Обогрев на высокой мощности: поверните ручку переключения режимов вправо до положения II.
4. Для модели ТВК-EU-2 включите кнопку поворота (2), чтобы тепловентилятор мог вращаться вокруг своей оси, в пределах 90 градусов относительно среднего положения.
5. Выключить прибор можно, повернув ручку переключения режимов против часовой стрелки до положения «0».
6. Также рекомендуется до выключения тепловентилятора на 3 минуты перевести его в режим "вентилятора" и затем в положение «0».

eurolux-russia.ru

Модели ТВК-EU-16CW, ТВК-EU-16MB

Подключите шнур электропитания, вставив электрическую вилку в розетку.

Модель ТВК-20

Включите прибор выключателем на задней панели. Для выключения прибора переведите переключатель в положение выключено (положение «О»).

1. Закрепите тепловентилятор на стене в горизонтальном положении, на расстоянии не менее 2 метров от пола и более 20 сантиметров от потолка и соседних стен (вертикальная установка запрещена).
2. После подключения к сети прибор перейдет в режим ожидания, дисплей покажет комнатную температуру и будет мигать в течение 3 секунд.
3. Для включения прибора нажмите кнопку включения на задней панели тепловентилятора (включится максимальный режим обогрева), либо воспользуйтесь пультом управления.
4. Обогрев. Используйте кнопку режима обогрева на пульте управления, для выбора мощности обогрева.
5. Таймер. Модель ТВК-20 оснащена таймером, который позволяет задать время до автоматического отключения обогрева в диапазоне от 1 до 24 часов с шагом 1 час. Каждое нажатие кнопки настройки таймера на пульте управления, будет увеличивать время таймера на 1 час.
6. Термостат. Для установки и поддержания необходимой температуры, с помощью кнопок увеличения и уменьшения на пульте управления, установите необходимую температуру в диапазоне от 10 до 49 ºС. Если при нажатии кнопки установленная температура равна или установлена ниже комнатной температуры, то прибор прекратит нагрев.

Пульт дистанционного управления (ПДУ):

Для начала использования ПДУ в модели ТВК-20 установите батарейки в пульт (батарейки не входят в комплект поставки прибора, приобретаются отдельно).

ПДУ позволяет управлять тепловентилятором на расстоянии до 3 метров. Для лучшего контакта направляйте ПДУ прямо на устройство и не располагайте посторонние предметы между ними.

Примечание: не храните батарею в доступном для детей месте.

1. Извлеките батарею из ПДУ в случае выхода ее из строя или если ПДУ не используется в течении длительного времени.
2. При сильном естественном освещении производительность ИК датчиков может ухудшиться, что может привести к ненадежной работе.
3. Батарея содержит химические вещества, потому утилизировать их следует должным образом.

eurolux-russia.ru

6.3 Система защиты от опрокидывания

В модели ТВК-EU-2 встроен датчик защиты от опрокидывания, который автоматически отключит тепловентилятор, если тот отклонится от вертикального положения.

6.4 Система защиты от перегрева

Прибор оснащен системой защиты от перегрева. Эта система отключает нагревательные элементы, если температура внутри вентилятора становится слишком высокой. Устройство может активироваться, если поток воздуха, проходящего через прибор, внезапно уменьшится. В этом случае необходимо проверить, не заблокированы ли отверстия тепловентилятора. Система защиты от перегрева автоматически отключает нагревательные элементы до тех пор, пока прибор не будет вновь включен по схеме:

– Поверните переключатель до упора против часовой стрелки (OFF) (в моделях с терморегулятором);
– Выньте вилку тепловентилятора из розетки;
– Дайте прибору остыть в течение 10 минут;
– Снова подключите прибор к сети;
– Включите тепловентилятор согласно инструкции.

Если тепловентилятор не работает, или система защиты от перегрева срабатывает необоснованно часто, прибор необходимо проверить в уполномоченном сервисном центре.

Внимание!

Изготовителем могут быть внесены конструктивные изменения, которые не отражены в настоящем паспорте и не оказывают отрицательного влияния на качество и надежность прибора.

7. ТЕХНИЧЕСКОЕ ОБСЛУЖИВАНИЕ

Очистка и уход

Прибор необходимо регулярно очищать от пыли и загрязнений.

Перед очисткой выключите прибор, отсоедините его от электрической сети и дайте ему остыть. Затем протрите его поверхность мягкой слегка влажной тряпкой. При очистке тепловентилятора запрещается использование абразивных чистящих средств, а также средств, содержащих спирт и растворители. Для чистки поверхности внешних частей запрещается разбрызгивать на них воду.

Внимание!

Перед проведением любых работ по техническому обслуживанию прибор должен быть выключен, а кабель вытянут из розетки.

eurolux-russia.ru

8. ВОЗМОЖНЫЕ НЕИСПРАВНОСТИ И СПОСОБЫ ИХ УСТРАНЕНИЯ

Неисправность	Причина	Способ устранения
Тепловентилятор не включается	Отсутствует напряжение в электросети	Проверьте наличие напряжения в сети.
	Обрыв кабеля питания.	Обратитесь в сервисный центр.
	Неисправен поворотный переключатель	Обратитесь в сервисный центр.
	Обрыв цепи питания электронагревателей.	Обратитесь в сервисный центр.
	Неисправны электронагреватели.	Обратитесь в сервисный центр.
Воздушный поток не нагревается.	Установленная на терморегуляторе температура ниже температуры воздуха в помещении.	Измените положение терморегулятора.
	Сработала защита от перегрева.	Отключите тепловентилятор от сети до полного остывания.
	Сработала защита термостата.	Отключите тепловентилятор от сети до полного остывания.

Таблица 3. Возможные неисправности и способы их устранения

9. ТРАНСПОРТИРОВАНИЕ, ХРАНЕНИЕ И УТИЛИЗАЦИЯ

Тепловентилятор в упаковке изготовителя может транспортироваться всеми видами крытого транспорта при температуре воздуха от минус 50°С до плюс 50°С и относительной влажности до 80% (при + 20°С) в соответствии с манипуляционными знаками на упаковке исключающие удары и перемещение внутри транспортного средства. Для транспортировки необходимо аккуратно сложить электрошнур и поместить прибор в предусмотренную для хранения коробку.

Тепловентилятор должен храниться в упаковке изготовителя в отапливаемом, вентилируемом помещении при температуре от +5°С до + 40°С и среднемесячной относительной влажности 65% (при +25°С).

При транспортировании должны быть исключены любые возможные удары и перемещения упаковки с устройством внутри транспортного средства.

Тепловентилятор, отслуживший свой срок и не подлежащий восстановлению, должен утилизироваться согласно нормам, действующим в стране эксплуатации.

eurolux-russia.ru

Внимание!

После транспортировки или хранения тепловентилятора при отрицательных температурах следует выдержать изделие в помещении, где предполагается его эксплуатация, без включения в сеть не менее 2-х часов. После длительного хранения или перерыва в работе первое включение тепловентилятора не производить в режиме 3.

10. ГАРАНТИИ ИЗГОТОВИТЕЛЯ

1. Гарантийный срок на прибор устанавливается один год, который исчисляется с даты продажи прибора первому покупателю.
2. Гарантийные обязательства распространяются только на производственные неисправности (дефекты), выявленные в течение гарантийного срока.
3. Гарантия включает стоимость замены дефектных частей, восстановление таких частей или получение эквивалентных частей. Дефектной частью (изделием) считается часть прибора, в которой обнаружен заводской брак, существовавший на момент поставки (продажи) прибора первому покупателю и выявленный в гарантийный срок в процессе эксплуатации.
4. Гарантийный ремонт в течение гарантийного срока производится при условии соблюдения потребителем правил эксплуатации и технического обслуживания, хранения и транспортировки. Гарантийный ремонт не производится при нарушении требований, указанных в паспорте и нарушении гарантийной пломбы (наклейки).
5. Потребитель в случае выявления недостатков прибора обязан известить об этом Продавца или Производителя в течение 10 дней с момента выявления недостатка прибора. В случае несвоевременного извещения о выявленных неисправностях, продавец, изготовитель или уполномоченная организация вправе отказаться полностью или частично от удовлетворения предъявляемых претензий (ст.483 ГК РФ).
6. Прибор, сдаваемый для гарантийного обслуживания/ремонта, должен быть в чистом и собранном виде и в полной комплектации. В случае если прибор для гарантийного ремонта предоставляется грязным и/или в разобранном виде и/или не укомплектованным, продавец/изготовитель вправе отказать в проведении гарантийного ремонта.
7. Гарантийный ремонт производится при наличии в гарантийном талоне печати продавца, даты продажи и подписи продавца.
8. При отсутствии печати фирмы-продавца, даты продажи или подписи продавца гарантийный срок исчисляется с даты изготовления.
9. Гарантийный ремонт не производится при самостоятельном вскрытии (попытке вскрытия) или ремонте изделия вне гарантийной мастерской (нарушены пломбы, сорваны шлицы винтов, и т.п.).

eurolux-russia.ru

Гарантийные обязательства не распространяются:

- на прибор без серийного номера, а также с удалённым, стёртым, нечитаемым и изменённым серийным номером;
- на лакокрасочное покрытие;
- на прибор, который в течение гарантийного срока полностью выработал свой ресурс (коммерческая эксплуатация прибора, предназначенного для бытового использования);
- в случае неисправностей, вызванных использованием некачественных запчастей и принадлежностей;
- в случае внесения изменений в конструкцию прибора;
- в случае использования прибора не по назначению, указанному в паспорте товара;
- в случае неисправностей, вызванных несоблюдением требований по работе, техническому обслуживанию и хранению прибора, изложенных в настоящем паспорте;
- в случае наличия механических повреждений корпуса прибора (сколов, трещин и т.п.) и кабеля питания;
- в случае температурных повреждений корпуса;
- при наличии дефектов, вызванных попаданием внутрь посторонних предметов, жидкостей и т.п.;
- в случае, если неисправность вызвана работой обогревателя при повышенном напряжении электрической сети;
- на чистку и периодическое техническое обслуживание.

Данный документ не ограничивает определенные законом права потребителя, но дополняет и уточняет оговоренные законом обязательства, предполагающие соглашения сторон.

eurolux-russia.ru

ДОРОГОЙ ПОКУПАТЕЛЬ!

Мы выражаем Вам огромную признательность за Ваш выбор. Мы сделали все возможное, чтобы данный прибор удовлетворял Вашим запросам, а качество соответствовало лучшим мировым образцам.

Компания производитель устанавливает официальный срок службы на тепловентилятор электрический 5 лет, при условии соблюдения правил эксплуатации.

При покупке прибора требуйте проверки его комплектации, внешнего вида и правильного заполнения гарантийного талона в Вашем присутствии.

В случае возникновения неисправностей не пытайтесь самостоятельно ремонтировать прибор, т.к. это опасно и приводит к утрате гарантии.

eurolux-russia.ru

11. ГАРАНТИЙНЫЙ ТАЛОН

Тепловентилятор _____

№ _____

признан годным для эксплуатации.

Дата продажи _____

Я покупатель/представитель фирмы _____

С условиями эксплуатации ознакомлен _____

eurolux-russia.ru

ГАРАНТИЙНЫЙ ТАЛОН
Описание дефекта, № прибора

_____
_____
_____
_____
_____
_____

ОТК изготовителя

_____
_____

М.П.

_____
_____

ГАРАНТИЙНЫЙ ТАЛОН
Описание дефекта, № прибора

_____
_____
_____
_____
_____
_____

ОТК изготовителя

_____
_____

М.П.

_____
_____

ГАРАНТИЙНЫЙ ТАЛОН
Описание дефекта, № прибора

_____
_____
_____
_____
_____
_____

ОТК изготовителя

_____
_____

М.П.

_____
_____

12. СЕРВИСНЫЕ ЦЕНТРЫ

- **Абакан**, квартал Молодежный, д. 12А, к. 1, тел: +79083263010
- **Армавир**, ул. Мичурина, д. 6, тел: +79628554018, +78613763846
- **Архангельск**, ул. Окружное шоссе, д. 9, тел: +79523012526
- **Астрахань**, ул. Рыбинская, д. 11, тел: +78512994776
- **Барнаул**, ул. Южный проезд, д. 14 лит. 6, тел: +73852251310, +73852251260
- **Белгород**, ул. Константина Заслонова, д. 92, к. 5, тел: +74722402913
- **Благовещенск**, ул. Промышленная, д. 5А, тел: +74162319868, +79146010700
- **Братск**, ул. Коммунальная, д. 17, стр. 2, тел: +79149392372
- **Брянск**, ул. Московский проспект, д. 138Б, стр. 1, тел: +74832590644, +79606961303
- **Великий Новгород**, ул. 3-я Сенная, д. 2А, тел: +79646944034
- **Владивосток**, ул. Днепровская, д. 102А, стр. 2, тел: +79046240329, +74232492672
- **Владимир**, ул. Гастелло, д. 8Б, к. 2, магазин "33 Болта" (пункт приема), тел:+79399117955
- **Волгоград**, ул. Волжский проспект, д. 4К, тел: +78442780168
- **Воронеж**, ул. проспект Труда, д. 48Ф, тел: +74732045329
- **Екатеринбург**, ул. Селькоровская, 114в, тел: +79655097808, +73433845725
- **Ижевск**, ул. Пойма, д. 22, лит. В, тел: +73412918710
- **Иркутск**, ул. Трактовая, д. 28А/2, СКЦ Байкалит, складское помещение №5, тел: +73952707162, +79086604157
- **Йошкар-Ола**, ул. Дружбы, д. 111, тел: +78362497232
- **Казань**, ул. Габдуллы Тукая, д. 125, тел: +78432060365
- **Калининград**, ул. Ялтинская, д. 129, тел: +74012763609
- **Калуга**, ул. Дальняя, д. 17А, тел: +79657099896, +74842922376
- **Кемерово**, ул. Радищева, д. 2, к. 2, вход Б1, тел: +73842650269, +79059073869
- **Киров**, ул. Калинина, д. 38, тел: +78332217141, +78332214271
- **Кострома**, ул. Костромская, д. 111, тел: +74942467376, +74942461859
- **Краснодар**, ул. Алуштинская, д. 11, тел: +79891985435, +78612034692
- **Красноярск**, Северное шоссе, 7И/2, тел: +73912046288
- **Крым, село Перово**, ул. Хачирашвили, д. 56, тел: +73652669748, +79780911958
- **Курган**, ул. Омская, д. 171Б, тел: +73522630925, +73522630924
- **Курск**, ул. Энгельса, д. 30, тел: +79066926446
- **Липецк**, ул. Стаханова, д.26А, сервисный центр "Арсенал" (пункт приема), тел: +74742569200, +74742569300
- **Магнитогорск**, ул. Вокзальная, д. 1, стр. 3, тел: +79193428212
- **Москва**, ул. Каширский проезд, д. 23, стр. 7, тел: +74951189642
- **Московская область**, **рп. Горки Ленинские**, СНТ Вятичи, д. 185, тел: +74956464141

eurolux-russia.ru

- **Московская область**, **д. Новая Купавна**, ул. Новая, д. 9, тел: +74951086486, +79687728136
- **Московская область**, **г. Долгопрудный**, ш. Новое, д. 31, лит. Ч, тел: +74959688570
- **Мурманск**, ул. Промышленная, д. 19, оф. 406, тел: +78152656190
- **Набережные Челны**, ул. Товарная, д. 6Б/1, тел: +78552205743, +79089348009
- **Нижний Новгород**, ул. Ларина, д. 18А, тел: +78314290565
- **Нижний Тагил**, ул. Индустриальная, д. 37, тел: +73435963760
- **Новокузнецк**, ул. Производственная, д. 19/1, тел: +73843204931, +79609317141
- **Новосибирск**, 1-е Мочищенское шоссе, д. 1/4, тел: +73833732796
- **Омск**, ул. Космический проспект, д. 109, стр. 1, дверь 20, эт. 2, тел: +73812381862
- **Оренбург**, ул. Базовая, д. 17А, тел: +73532486490
- **Орск**, ул. Орское шоссе, д. 6, к. 2, тел: +73532376289
- **Орёл**, ул. Силикатный переулок, д. 1, тел: +74862445819
- **Пенза**, ул. Бумажников, д. 17, тел: +78412224679
- **Пермь**, ул. Сергея Данщина, д. 6А, к. 1, тел: +73422058529
- **Петрозаводск**, ул. Заводская, д. 10А, тел: +79212226780, +78123098708
- **Пятигорск**, Черкесское шоссе, д. 1, тел: +78652205850, +79682792791
- **Ростовская область, х. Ленинакан**, ул. Севастопольская, д. 44, тел: +79381002083
- **Рязань**, ул. Проезд Яблочкова, д. 8Г, тел: +74912466558
- **Самара**, ул. Заводское шоссе, д. 15А лит. А, тел: +79608297311, +78462060552
- **Санкт-Петербург**, ул. Ириновский проспект, д.14, к.3, тел:+78123099275
- **Саранск**, ул. Пролетарская, д. 130А, база комбината "Сура», тел: +78342223637
- **Саратов**, ул. Пензенская, д. 2, тел: +78452491179
- **Смоленск**, ул. Краснинское шоссе, д. 37Б, стр. 2, тел: +74812294699
- **Сочи**, ул. Транспортная, д. 28, тел: +78622265745
- **Ставропольский край, Михайловск**, ул. Ленина, д. 162А, к. 3, тел: +78652206562
- **Стерлитамак**, ул. Кочетова, д. 43А, тел: +73472294410
- **Сургут**, ул. Базовая, д. 5, тел: +73462758231
- **Тамбов**, ул. Волжская, д. 69, стр. 7, тел: +79641308573, +74752503796
- **Тверь**, д. Большие Перемерки, д. 82, тел: +74822633171, +79201854877
- **Тольятти**, ул. Коммунальная, д. 23, стр. 1, тел: +78482651205, +79649730429
- **Томск**, проспект Фрунзе, д. 119/5, стр. 1, тел: +73822903042, +79528010517
- **Тула**, ул. Ханинский проезд, д. 25/3, тел: +74872740253
- **Тюмень**, ул. Старый Тобольский тракт 5-й километр, д. 1Ас3, тел: +73452662891
- **Улан-Удэ**, ул. 502 км, д. 160В, тел: +73012204287

eurolux-russia.ru

- **Ульяновск**, ул. Московское шоссе, д. 14,
  тел: +78422270630, +78422242169
- **Уфа**, ул. Ульяновых, д. 65, к. 7, лит. 2Б, тел: +73472145359
- **Хабаровск**, ул. Суворова, д. 80Н, тел: +74212934468
- **Чебоксары**, ул. Вурнарское шоссе, д. 11,
  тел: +79623214175, +78352355383
- **Челябинск**, ул. Морская, д. 6/3, тел: +73512224315, +73512224316
- **Череповец**, ул. Гоголя, д. 60, стр. 1, тел: +78202490534, +79115178792
- **Чита**, ул. Евгения Гаюсана, д. 48, тел: +73022284479
- **Шахты**, пр-кт. Победы Революции, д. 1А,
  тел: +79094066311, +78633035610
- **Южно-Сахалинск**, проспект Мира, д. 2Б/5, к. 8, тел: +74242490785
- **Ярославль**, ул. Журавлева, д. 3Г, тел: +74852695209, +74852663220
- **Армения**, **Ереван**, ул. Смбата Зоравара, д. 11/1,
  тел: +37441999226, +37491226998
- **Беларусь**, **Витебск**, ул. Проспект Фрунзе, д. 81, к. 24, помещение 2,
  тел:+375255021910
- **Беларусь**, **Гомель**, ул. Текстильная, д. 9, тел: +375232293918,
  +375333772944, +375445106000, +375293272944
- **Беларусь**, **Минск**, ул. Богдановича 78-2Н, ООО «РемФабрика», тел: -
- **Беларусь**, **Минск**, ул. Притыцкого, д. 62/1 (цокольный этаж),
  тел: +375297629629
- **Беларусь**, **Минск**, ул. Партизанский проспект, д. 2, тел: +375293970287
- **Казахстан**, **Актобе**, ул. Шестихатка, д.104/2,
  тел: +77132724640, +77085893401
- **Казахстан**, **Алматы**, ул. Илийский тракт, д. 29,
  тел: +77272254745, +77272254746
- **Казахстан**, **Астана**, ул. Циолковского, д. 4, склад 8а, тел: +77717540245
- **Казахстан**, **Атырау**, проспект Азаттык, д. 118Б, тел: +77002445096
- **Казахстан**, **Караганда**, ул. Складская, д. 2А/1, тел: +77074698056
- **Казахстан**, **Костанай**, ул. Каирбекова, д. 318/2, цокольный этаж,
  тел: +77774451977 **Казахстан, г. Петропавловск**, ул. Мусрепова 34 В
  тел.: +7 708 589 69 00
- **Казахстан**, **Тараз**, ул. Санырак Батыра, д. 47М, тел: +77779328618
- **Казахстан**, **Усть-Каменогорск**, ул. Самарское шоссе, д. 9/5,
  тел: +77084403219
- **Казахстан**, **Шымкент**, ул. Сарбаздар, д. 18, тел: +77768085005
- **Узбекистан**, **Ташкент**, ул. Махалля Фазиле, тел: +998970222922

Актуальная информация по адресам сервисных центров и приобретению оригинальных запчастей также доступна на официальном сайте www.eurolux-russia.ru в разделе Сервис и на сайте www.utake.ru

eurolux-russia.ru

eurolux-russia.ru

eurolux-russia.ru

eurolux-russia.ru



Изготовитель (импортер):
«Гонконг Юаньлин Маои Ко., Лимитед»
Адрес: 2003, 20 этаж, Башня 5, 33 Кантон роуд,
Чимсачёй, Коулун, Гонконг, почтовый код: 999007
Сделано в КНР

Ред. 4

eurolux-russia.ru