HÜTER

ПАСПОРТ

Электрогенератор бензиновый

Серия HT, DY

HT1000L/ HT 1.0A GR
DY2500L/ DY3.0A GR/ DY3000L/ DY3000LX/ DY4,0LA GR/ DY4000L/ DY4000LX/ DY5000L/ DY6.5A GR/ DY6500L/ DY6,5LX GR/ DY6500LX/ DY6500LXA/ DY6500LXW/ DY8000L/ DY8,0LX GR/ DY8000LX/ DY8000LX-3/ DY8000LXA/ DY9,5A GR/ DY9500L/ DY9,5LX GR/ DY9500LX/ DY 9,5ALX-3 GR/ DY9500LX-3/ DY9500LX-3 PRO/ DY11000L/ DY11,0LX GR/ DY11000LX/ DY11.0ALX-3 GR/ DY11000LX-3/ DY13000L/ DY13,0LX GR/ DY13000LX DY13000LXA/DY13,0LXA GR

huter.su

WWW.HUTER.SU

huter.su

УВАЖАЕМЫЙ ПОКУПАТЕЛЬ!

Благодарим Вас за то, что приобрели электрогенератор торговой марки «Hűter». Продукция «Hűter» отличается надежностью и высоким качеством исполнения.

При покупке изделия в розничной торговой сети требуйте проверки его работоспособности и комплектности, а также штампа торгующей организации и даты продажи в гарантийном талоне.

huter.su

СОДЕРЖАНИЕ

1. ОБЩИЕ СВЕДЕНИЯ 5
2. ПРАВИЛА БЕЗОПАСНОСТИ 5
3. КОМПЛЕКТАЦИЯ 12
4. ОБЩИЙ ВИД УСТРОЙСТВА 13
5. ТЕХНИЧЕСКИЕ ХАРАКТЕРИСТИКИ 14
6. ПОДГОТОВКА К РАБОТЕ И ПОРЯДОК ЭКСПЛУАТАЦИИ 18
6.1 Установка резиновых опор 18
6.2 Установка колес и ручек 19
6.3 Установка аккумуляторной батареи 21
6.4 Моторное масло 22
6.5 Заземление корпуса генератора 23
6.6 Топливо 23
6.7 Запуск 24
6.8 Запуск и остановка генератора с помощью пульта дистанционного управления*. 26
6.9 Подключение потребителей 27
6.10 Остановка двигателя 27
6.11 Обкатка электрогенератора 28
6.12 Эксплуатация при пониженной температуре 28
6.13 Напряжение электрогенератора 29
6.14 Встроенный автоматический ввод резерва - АВР (для моделей DY6500LXA и DY8000LXA) 29
6.15 Эксплуатация при пониженной температуре 30
6.16 Работа с блоком автоматического ввода резерва (авр) 31
6.17 Краткое руководство по использованию функции сварки на модели DY6500LXW 34
6.18 Работа на газе 36
7. ТЕХНИЧЕСКОЕ ОБСЛУЖИВАНИЕ 36
7.1 Проверка уровня масла и замена масла. 36
7.2 Проверка и замена свечи зажигания. 37
7.3 Обслуживание воздушного фильтра. 38
7.4 Обслуживание фильтра топливного бака. 39
7.5 Консервация генератора. 39
7.6 График проведения минимально необходимого планового технического обслуживания при нормальных условиях. 40
8. ВОЗМОЖНЫЕ НЕИСПРАВНОСТИ И СПОСОБЫ ИХ УСТРАНЕНИЯ 41
9. ТРАНСПОРТИРОВКА И ХРАНЕНИЕ 42
9.1 Упаковка 42
9.2 Транспортировка 42
9.3 Хранение 42
9.4 Утилизация 43
10. ГАРАНТИЙНЫЕ ОБЯЗАТЕЛЬСТВА 43
11. ГАРАНТИЙНЫЙ ТАЛОН 47
12.СЕРВИСНЫЕ ЦЕНТРЫ 48

huter.su

1. ОБЩИЕ СВЕДЕНИЯ

Данный паспорт электрогенератора содержит важную информацию о правилах безопасности, правильной эксплуатации, сборки и обслуживания.

⚠Внимание!

Перед использованием электрогенератора обязательно изучите содержание паспорта.

Представленная документация содержит минимально необходимые сведения для безопасного использования прибора. Производитель оставляет за собой право вносить изменения во внешний вид и конструкцию прибора, не ухудшающих качество прибора, без предварительного уведомления. Внешний вид приборов может отличаться от приведенного на рисунке. Изменение внешнего вида не влияет на функциональные и технические характеристики прибора и не требует внесения изменений в паспорт.

Правила реализации электрогенератора определяются предприятиями розничной торговли в соответствии с требованиями действующего законодательства.

Электрогенератор – прибор (далее по тексту: электростанция, генератор, прибор, устройство, изделие) предназначенный для автономного электроснабжения в повторно-кратковременном режиме потребителей бытового и аналогичного назначения, относящихся к классу переносных электроприемников. В качестве первичного двигателя используется карбюраторный двигатель, топливом для которого является неэтилированный бензин.

⚠Внимание!

При несоблюдении правил безопасности и условий/требований эксплуатации, изложенных в настоящем паспорте, фирма-производитель снимает с себя ответственность за несчастные случаи и повреждения, нанесенные людям, а также за ущерб оборудованию и помещениям.

.

2. ПРАВИЛА БЕЗОПАСНОСТИ

⚠Внимание!

Изделие является источником повышенной опасности.

Строго соблюдайте следующие правила техники безопасности. Прочитайте и запомните эти указания до того, как приступите к работе. Используйте прибор только по его прямому назначению, указанному в паспорте.

huter.su

⚠ Внимание!

Не допускается работа при любых неисправностях устройства! Заглушите двигатель перед проведением любых регулировок, технического обслуживания, или при хранении.

Внимательно изучите данный паспорт. Ознакомьтесь с устройством электрогенератора, прежде чем приступать к эксплуатации. Ознакомьтесь с работой органов управления. Знайте, что делать в экстренных ситуациях. Обратите особое внимание на информацию, которой предшествуют следующие заголовки:

ОБЩИЕ ТРЕБОВАНИЯ БЕЗОПАСНОСТИ

1. Устройство не предназначено для использования лицами (включая детей) с пониженными физическими, сенсорными или умственными способностями либо при отсутствии опыта и знаний, если они не находятся под контролем или не проинструктированы лицом, ответственным за их безопасность. Дети должны находиться под присмотром; не допускайте их к генератору, топливу, маслу и упаковочным материалам.

2. Запрещается эксплуатировать и обслуживать устройство в утомленном или болезненном состоянии, в состоянии алкогольного или наркотического опьянения либо под воздействием сильнодействующих медицинских препаратов. Во время работы сохраняйте внимательность и оценивайте свои действия с позиции здравого смысла.

3. Включайте генератор только после полной сборки. Не эксплуатируйте устройство со снятыми предусмотренными конструкцией защитными кожухами, крышками, экранами, фильтрами и другими защитными элементами, кроме операций обслуживания, прямо предусмотренных настоящим руководством при остановленном двигателе.

4. Перед каждой эксплуатацией осматривайте генератор. Проверяйте отсутствие подтеков топлива и масла, повреждений корпуса, рамы, розеток, кабелей, выключателей, защитных устройств, топливопроводов и крепежа. Не запускайте изделие при обнаружении неисправности до ее устранения.

5. Немедленно остановите генератор при появлении необычного шума или вибрации, дыма, запаха горелой изоляции, искрения, утечки топлива или масла, нестабильного напряжения, резкого падения мощности, перегрева, механических повреждений или иных признаков неисправности. Не продолжайте эксплуатацию до диагностики и устранения причины.

6. Посторонние лица, дети и животные должны находиться вне рабочей зоны. Организуйте рабочую зону до запуска: обеспечьте свободный доступ к органам управления, безопасный путь для экстренного отхода, достаточное освещение и исключите случайный контакт с горячими частями, кабелями и движущимися элементами.

huter.su

7. При передаче устройства третьим лицам обязательно передавайте вместе с ним настоящее руководство и убедитесь, что пользователь ознакомлен с органами управления, правилами эксплуатации, отключения нагрузки и экстренной остановки.

8. Используйте прочную закрытую обувь с нескользящей подошвой. При техническом обслуживании применяйте средства индивидуальной защиты, соответствующие характеру работ; при длительной работе рядом с генератором рекомендуется использовать средства защиты слуха.

БЕЗОПАСНАЯ УСТАНОВКА И МЕХАНИЧЕСКАЯ БЕЗОПАСНОСТЬ

9. Устанавливайте генератор на устойчивую, горизонтальную, твердую и сухую поверхность так, чтобы он не мог опрокинуться, сместиться или быть затоплен. Не устанавливайте его в местах скопления воды, на легковоспламеняющихся покрытиях или в зонах движения транспорта.

10. Не эксплуатируйте генератор при сильном ветре, осадках и иных погодных условиях, создающих угрозу безопасности. При использовании защитного навеса обеспечьте свободный приток охлаждающего воздуха и безопасный отвод выхлопных газов; навес не должен образовывать закрытый или полузакрытый объем.

11. Не эксплуатируйте генератор с загрязненными или перекрытыми вентиляционными отверстиями, ребрами охлаждения, воздушным фильтром или глушителем. Не закрывайте работающий генератор и не размещайте на нем предметы, препятствующие охлаждению.

12. Во время работы двигатель, цилиндр, глушитель и элементы выхлопной системы сильно нагреваются и остаются горячими после остановки. Не прикасайтесь к горячим поверхностям и не накрывайте генератор до полного остывания.

13. Не приближайте руки, волосы, одежду, инструменты и другие предметы к движущимся частям. Не работайте в свободной одежде, с незакрепленными длинными волосами или украшениями, которые могут быть захвачены движущимися деталями.

14. При ручном запуске сохраняйте устойчивое положение, прочно удерживайте генератор и учитывайте возможность обратной отдачи пускового шнура. Не наматывайте шнур стартера на руку и не допускайте неконтролируемого возврата рукоятки.

15. Перед перемещением генератора остановите двигатель, отключите потребителей и дайте изделию остыть. Не перемещайте и не наклоняйте работающий генератор. Используйте предусмотренные рукоятки и колеса; при большой массе применяйте достаточное количество людей или подходящие грузоподъемные средства.

16. Не размещайте кабели и шланги там, где они создают опасность спотыкания, защемления или повреждения транспортом.

ПОЖАРНАЯ БЕЗОПАСНОСТЬ И ОБРАЩЕНИЕ С ТОПЛИВОМ

17. Бензин легко воспламеняется, а его пары взрывоопасны. Заправляйте генератор только на открытом воздухе при остановленном и остывшем двигателе, вдали от открытого огня, искр и других источников зажигания. Курение во время работы и заправки запрещено.

18. Перед дозаправкой дайте двигателю остыть не менее пяти минут. Не заполняйте бак полностью: оставляйте свободный объем для теплового расширения топлива. После заправки плотно закручивайте крышку топливного бака.

19. Регулярно проверяйте топливопроводы, крышку, патрубки и соединения на отсутствие трещин и утечек. Не запускайте двигатель при запахе бензина, утечке топлива, пробое или искрении системы зажигания.

20. При проливе топлива остановите работы, удалите пролитое топливо с генератора и не запускайте двигатель до полного испарения паров и устранения причины утечки.

21. Используйте только предназначенные для топлива исправные канистры. Не храните топливо в пищевой таре. Не храните топливо или генератор с топливом в баке там, где пары могут достичь открытого пламени или другого источника зажигания.

22. Не используйте для запуска двигателя эфирные и иные легковоспламеняющиеся пусковые аэрозоли («Холодный старт», «Быстрый старт» и аналогичные).

23. Не допускайте накопления растительных остатков, топлива, масла и излишней смазки на двигателе и в зоне топливного бака.

24. Устанавливайте генератор на расстоянии не менее 1 м от стен, деревянных конструкций, горючих материалов и оборудования. Направляйте выхлоп в безопасную сторону, где горячие газы не могут воспламенить материалы или причинить ожоги.

25. Не эксплуатируйте генератор в атмосфере, содержащей горючие газы, пары, аэрозоли или взрывоопасную пыль, а также в местах хранения легковоспламеняющихся и горючих жидкостей, если зона не предназначена для такой эксплуатации.

26. Рекомендуется иметь в доступном месте исправное средство пожаротушения, пригодное для тушения горючих жидкостей и электрооборудования. Не применяйте воду для тушения электрооборудования, находящегося под напряжением.

БЕЗОПАСНОСТЬ ПРИ РАБОТЕ С ВЫХЛОПНЫМИ ГАЗАМИ

27. Выхлопные газы содержат угарный газ (CO) — бесцветный газ без запаха, способный вызвать тяжелое отравление, потерю сознания и смерть. Никогда не запускайте и не эксплуатируйте генератор в жилых помещениях, гаражах, подвалах, погребах, палатках, контейнерах, кузовах транспортных средств и других закрытых или полузакрытых пространствах, даже при открытых дверях и окнах.

28. Эксплуатируйте генератор только на открытом воздухе в месте, где

huter.su

выхлопные газы не могут попадать в окна, двери, вентиляционные отверстия, воздухозаборники и зоны пребывания людей. Не допускайте нахождения людей в направлении выхода горячих выхлопных газов.

29. В прилегающих жилых помещениях рекомендуется использовать исправные автономные сигнализаторы угарного газа и регулярно проверять их работоспособность.

30. При появлении головной боли, головокружения, тошноты, слабости, сонливости, спутанности сознания или других признаков возможного отравления угарным газом немедленно остановите генератор, выйдите на свежий воздух и обратитесь за медицинской помощью. Не возвращайтесь в опасную зону до ее безопасного проветривания.

ЭЛЕКТРИЧЕСКАЯ БЕЗОПАСНОСТЬ

31. Генератор является источником опасного электрического напряжения. Не прикасайтесь к токоведущим частям, оголенным проводникам и контактам розеток. Не выполняйте подключение, отключение или обслуживание мокрыми руками, стоя в воде либо на влажном грунте.

32. Не допускайте воздействия дождя, мокрого снега, конденсата и сырости на генератор. Не мойте его струей воды или аппаратом высокого давления и не допускайте попадания воды, растворителей или моющих жидкостей в электрические соединения и панель управления.

33. Перед подключением потребителей проверяйте целостность вилок, розеток, кабелей и удлинителей. Не используйте поврежденные, плохо изолированные, временно соединенные или не соответствующие нагрузке кабели. Для наружной эксплуатации применяйте предназначенные для этого кабели с исправным защитным проводником и достаточным сечением; при значительной нагрузке полностью разматывайте кабельные барабаны.

34. Не превышайте номинальную мощность генератора и допустимый ток розеток. Учитывайте пусковые токи электродвигателей, компрессоров, насосов, холодильного и другого оборудования. На трехфазных моделях соблюдайте допустимую нагрузку каждой фазы и не допускайте чрезмерного перекоса фаз.

35. Перед запуском и остановкой генератора, если иное прямо не указано в настоящем руководстве, отключайте нагрузку. Не вставляйте и не извлекайте вилки под значительной нагрузкой, если розетка или выключатель не предназначены для коммутации такого тока.

36. Запрещается соединять выход генератора с бытовой электросетью через розетку, вилку или иным способом, допускающим обратную подачу напряжения в питающую сеть.

37. Подключение генератора к стационарной электропроводке здания в качестве резервного источника, в том числе через АВР, должно выполняться квалифицированным специалистом с применением переключающего устройства, физически исключающего одновременное соединение генератора и внешней сети.

38. Не подключайте два и более генератора параллельно и не соединяйте генератор с другим автономным источником питания, если это прямо не предусмотрено изготовителем и специальным оборудованием синхронизации.

39. Не изменяйте заводскую схему соединения нейтрали, защитного проводника и корпуса генератора без проектного решения квалифицированного специалиста. Не используйте защитный проводник PE в качестве рабочего нейтрального проводника N.

40. Не используйте трубопроводы газа, топлива, отопления или случайные металлоконструкции в качестве заземляющего проводника. Необходимость, способ и параметры защитного заземления определяются схемой электроустановки, способом подключения нагрузки и действующими требованиями электробезопасности.

41. При работе с выходом постоянного тока и зарядке аккумуляторных батарей соблюдайте полярность и допустимый ток, не допускайте короткого замыкания клемм и не используйте выход для потребителей, не предусмотренных настоящим руководством.

42. Не используйте генератор как единственный источник питания оборудования, отказ которого может непосредственно создать угрозу жизни или здоровью людей, без специально спроектированной системы резервирования и независимого резервного источника.

БЕЗОПАСНОСТЬ ПРИ РАБОТЕ С АКБ, АВР, ГАЗОВЫМ ОБОРУДОВАНИЕМ И СВАРКОЙ

43. Для моделей с электростартером соблюдайте полярность подключения аккумуляторной батареи. При подключении сначала присоединяйте положительную клемму, затем отрицательную; при отключении — сначала отрицательную, затем положительную, если иное не указано изготовителем аккумулятора. Не кладите металлические предметы на аккумулятор.

44. Аккумуляторные батареи могут выделять взрывоопасный водород и содержат электролит. При установке и обслуживании АКБ обеспечьте вентиляцию, не допускайте искр и открытого огня и не замыкайте клеммы металлическими предметами. При контакте электролита с кожей или глазами немедленно промойте пораженный участок большим количеством воды и обратитесь за медицинской помощью.

45. Для моделей с АВР перед переводом в автоматический режим убедитесь, что генератор полностью подготовлен к автоматическому запуску. Перед обслуживанием отключите автоматический режим и физически отключите оба возможных источника напряжения — генератор и внешнюю сеть.

46. Для моделей с газовым комплектом используйте только исправное совместимое оборудование. Не изменяйте конструкцию редуктора, шлангов, смесителя и запорной арматуры. Установка, регулировка и проверка герметичности должны выполняться в соответствии с разделом «Работа на

huter.su

газе». Не проверяйте герметичность открытым пламенем. При запахе газа перекройте подачу газа, остановите двигатель, исключите источники зажигания и проветрите зону.

47. Для модели с функцией сварки используйте сварочную маску с подходящим светофильтром, защитные перчатки и закрытую огнестойкую одежду. Защищайте окружающих от излучения сварочной дуги, удаляйте горючие материалы и обеспечивайте вентиляцию. Не выполняйте сварку емкостей и конструкций, содержащих или ранее содержавших горючие вещества, без специальной подготовки и допуска.

48. Для модели DY6500LXW не изменяйте частоту вращения двигателя для регулирования сварочного тока, если такая регулировка не предусмотрена изготовителем. Перед подключением или отключением сварочных кабелей остановите генератор и убедитесь в отсутствии опасного напряжения на клеммах.

ТЕХНИЧЕСКОЕ ОБСЛУЖИВАНИЕ, ТЕХНИЧЕСКИЕ ЖИДКОСТИ И ЭКОЛОГИЧЕСКАЯ БЕЗОПАСНОСТЬ

49. Перед техническим обслуживанием, ремонтом или вскрытием защитных крышек остановите двигатель, отключите потребителей, дождитесь остывания двигателя и глушителя, перекройте топливный кран, снимите высоковольтный колпачок со свечи зажигания и исключите случайный запуск. На моделях с электростартером дополнительно отсоедините аккумуляторную батарею, начиная с отрицательной клеммы, если иное не предусмотрено процедурой обслуживания.

50. Не изменяйте заводские настройки регулятора частоты вращения двигателя, карбюратора, системы зажигания, AVR, защитных выключателей и других устройств, влияющих на частоту, напряжение, мощность или безопасность. Не блокируйте и не выводите из работы автоматические выключатели, датчик уровня масла, предохранители, защиту от перегрузки и другие устройства безопасности.

51. Не выполняйте самостоятельный ремонт альтернатора, электрической схемы, блока AVR, системы АВР, стартера, топливной системы и других узлов, если такая операция не описана в настоящем руководстве. Не вносите изменения в конструкцию и используйте запасные части, соответствующие требованиям изготовителя. Работы, не предусмотренные для пользователя, выполняются авторизованным сервисным центром.

52. Используйте топливо, моторное масло, свечи, фильтры, аккумуляторные батареи и запасные части, соответствующие требованиям настоящего руководства. Перед каждым запуском проверяйте уровень масла в картере; не смешивайте масла различной вязкости и разных марок.

53. Избегайте попадания бензина, масла и других технических жидкостей на кожу и в глаза и не допускайте их попадания внутрь организма. Используйте защитные перчатки, а при риске разбрызгивания — защитные

очки. После контакта промойте кожу водой с мылом; при попадании в глаза промойте большим количеством чистой воды и обратитесь за медицинской помощью. Не используйте рот для продувки или перекачки топлива.

54. Храните топливо, масло и другие технические жидкости в маркированной таре, недоступной для детей.

55. Не сливайте топливо, моторное масло, электролит и другие технические жидкости на грунт, в водоемы, канализацию или бытовые отходы. Отработанные жидкости, масла, фильтры, свечи, аккумуляторные батареи и загрязненную ветошь собирайте раздельно и передавайте на утилизацию в соответствии с местными требованиями. Не сжигайте такие отходы.

56. Не допускайте длительной работы неисправного двигателя с выраженным дымлением, утечкой топлива или масла.

57. Перед транспортировкой или длительным хранением дайте генератору полностью остыть, перекройте подачу топлива и соблюдайте требования раздела «Транспортировка и хранение». Не перевозите генератор с утечкой топлива или незакрепленным топливным баком.

58. По окончании срока службы не утилизируйте генератор вместе с бытовым мусором. Передайте изделие в организацию, осуществляющую сбор или переработку техники, металлов, масел и аккумуляторных батарей.

huter.su

3. КОМПЛЕКТАЦИЯ

Бензиновый электрогенератор
Силовые разъёмы для подключения АВР (для моделей с LXA в названии)
Силовая вилка 32 А (для моделей с мощностью выше 5000 Вт).
Свечной ключ. Вороток либо отвёртка (в зависимости от модели)
Провода и детали лотка аккумуляторной батареи (для моделей с X в названии)
Комплект резиновых опор с гайками
Комплект колёс и ручек (для DY6500LX в расширенной комплектации, для модели с LXW в названии)
Ключ электростартера (для моделей с обозначением X)
Пульт ДУ (для моделей LXA)
Аккумуляторная батарея (для DY6500LX в расширенной комплектацией, LXW, DY13000LXA, DY13,0LXA GR)
Паспорт (руководство по эксплуатации)

Таблица 1. Комплектация

*Производитель сохраняет за собой право изменять комплектацию устройства и вносить поправки, не влияющие на параметры устройства, без указания в паспорте устройства.

4. ОБЩИЙ ВИД УСТРОЙСТВА

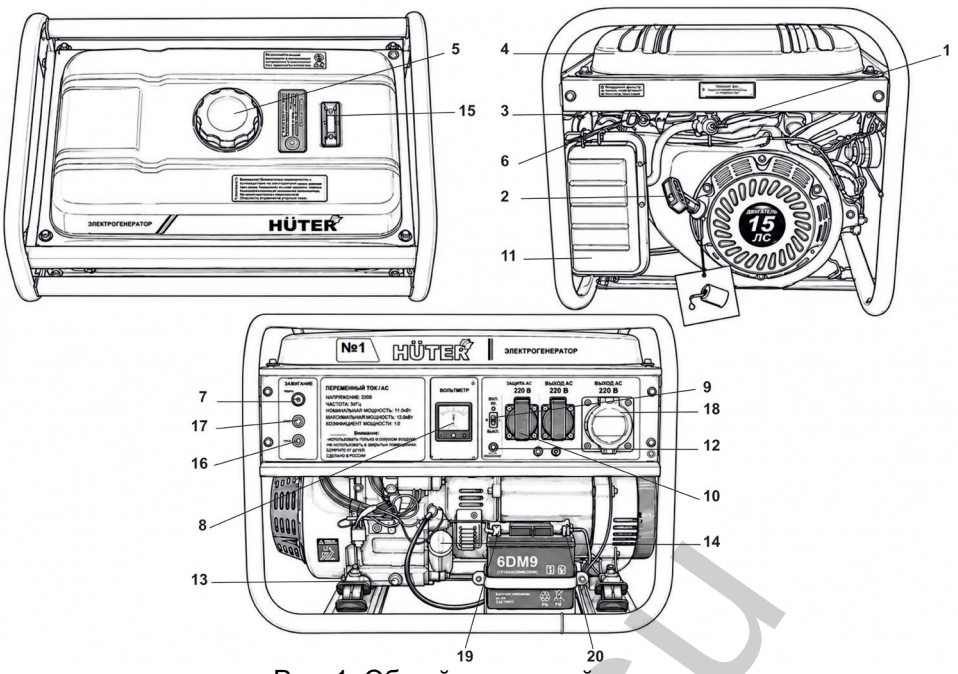

Рис. 1. Общий вид устройства

Перечень составных частей изделия		
№	**Наименование**	**Назначение**
1	Топливный кран	Кран подачи топлива из бака.
2	Ручка стартера	Пуск двигателя
3	Высоковольтный провод	Электропитание свечи зажигания
4	Бензобак	Ёмкость для топлива
5	Крышка бензобака	Заправка бензином
6	Рычаг воздушной заслонки	Управление воздушной заслонкой при холодном пуске
7	Замок зажигания электростартера (для LX/LXA) / Выключатель двигателя (для моделей L)	Управление системой зажигания двигателя
8	Вольтметр	Индикация величины напряжения переменного тока 220 В.
9	Автоматический выключатель переменного тока	Защита от короткого замыкания
10	Розетка переменного тока 16 А	Подключение потребителей переменного тока 220 В.
11	Крышка воздушного фильтра	Доступ для обслуживания системы фильтрации воздуха
12	Клемма защитного заземления	Защитное заземление электропроводящих корпусных деталей генератора
13	Сливная пробка масла	Слив масла из картера двигателя
14	Щуп-пробка заливного отверстия масла	Заполнение картера двигателя, измерение уровня масла
15	Индикатор уровня топлива	Индикация уровня топлива в баке
16	Индикатор низкого уровня масла	Информация о необходимости восстановления уровня масла.
17	Предохранитель	Защита от короткого замыкания
18	Розетка переменного тока 32 А	Подключение потребителей переменного тока 220 В.
19	Клемма положительного полюса реле стартера (красный)	Подключение аккумуляторной батареи электрического стартера на моделях LX/LXA
20	Клемма отрицательного полюса реле стартера (черный)	

Таблица 2. Перечень составных частей изделия

huter.su

5. ТЕХНИЧЕСКИЕ ХАРАКТЕРИСТИКИ

Серия НТ / Модель	HT1000L	HT 1.0A GR	DY2500L
Номинальное напряжение, В/ частота Гц	220-230В / 50 Гц		
Номинальная мощность, Вт	1000	1000	2000
Максимальная мощность, Вт	1100	1100	2200
Номинальная выходная мощность, кВА	1.3	1.3	2,5
Тип генератора	Синхронный, щёточный		
Тип двигателя	4Т одноцилиндровый, бензиновый, с воздушным охлаждением		
Номинальная мощность двигателя, л.с.	4	4	7
Расход топлива, гр/(кВт*час)	375		
Тип стартера	Ручной стартер		
Тип свечи зажигания	A7TC и аналогичные (возможна версия двигателя F6TC и аналогичными)		
Тип топлива	Бензин АИ-92		
Тип смазочного масла	SAE 10W-40 API: SL, SJ, SF		
Ёмкость бензобака, л	6	6	15
Ёмкость системы смазки, мл	600		

Таблица 3. Технические характеристики

Серия DY /Модель	DY3.0A GR	DY3000L	DY3000LX	DY4,0LA GR	DY4000L	DY4000LX
Номинальное напряжение, В/ частота Гц	220-230В / 50 Гц					
Номинальная мощность, Вт	2500	2500	2500	3000	3000	3000
Максимальная мощность, Вт	2800	2800	2800	3300	3300	3300
Номинальная выходная мощность, кВА	3	3	3	4	4	4
Тип генератора	Синхронный, щёточный					
Тип двигателя	4Т одноцилиндровый, бензиновый, с воздушным охлаждением					
Номинальная мощность двигателя, л.с.	7	7	7	7	7	7
Расход топлива, гр/(кВт*час)	375					
Тип стартера	Ручной	Ручной	Ручной и Электростартер от АКБ*	Ручной	Ручной	Ручной и Электростартер от АКБ*
Тип свечи зажигания	F6TC, F7TC и аналогичные					
Тип топлива	Бензин АИ-92 неэтилированный / газ пропан (пропан-бутан) при установке газового оборудования					
Тип смазочного масла	SAE 10W-40 API: SL, SJ, SF					
Ёмкость бензобака, л	15	15	15	15	15	15
Ёмкость системы смазки, мл	600					

Таблица 4. Технические характеристики

* Аккумулятор не входит в комплект и приобретается отдельно.

huter.su

Серия DY /Модель	DY5000L	DY6.5A GR	DY6500L	DY6,5LX GR
Номинальное напряжение, В/ частота Гц	220-230В / 50 Гц			
Номинальная мощность, Вт	4000	5000	5000	5000
Максимальная мощность, Вт	4500	5500	5500	5500
Номинальная выходная мощность, кВА	5	6,5	6,5	6,5
Тип генератора	Синхронный, щёточный			
Тип двигателя	4Т одноцилиндровый, бензиновый, с воздушным охлаждением			
Номинальная мощность двигателя, л.с.	11	13	13	13
Расход топлива, гр/(кВт*час)	375			
Подключение комплекта ручек и колес	Опция	Опция	Опция	Опция
Тип стартера	Ручной	Ручной	Ручной	Ручной и Электростартер от АКБ*
Тип свечи зажигания	F6TC, F7TC и аналогичные			
Тип топлива	Бензин АИ-92 неэтилированный / газ пропан (пропан-бутан) при установке газового оборудования			
Тип смазочного масла	SAE 10W-40 API: SL, SJ, SF			
Ёмкость бензобака, л	22	22	22	22
Ёмкость системы смазки, мл	1100			

Таблица 5. Технические характеристики

* Аккумулятор и комплект ручек и колёс не входит в комплектацию и приобретается отдельно

Серия DY /Модель	DY6500LX	DY6500LX с колесами и аккумулятором	DY6500LXA (с АВР)	DY6500LXW
Номинальное напряжение, В/ частота Гц	220-230В / 50 Гц			
Номинальная мощность, Вт	5000	5000	5000	5000
Максимальная мощность, Вт	5500	5500	5500	5500
Номинальная выходная мощность, кВА	6,5	6,5	6,5	6,5
Функция сварки	-	-	-	Есть
Встроенный АВР	-	-	Есть	-
Тип генератора	Синхронный, щёточный			
Тип двигателя	4Т одноцилиндровый, бензиновый, с воздушным охлаждением			
Расход топлива, гр/(кВт*час)	375			
Номинальная мощность двигателя, л.с.	13	13	13	13
Подключение комплекта ручек и колес	Опция	Да	Опция	Да
Тип стартера	Ручной и Электростартер от АКБ*			
Тип свечи зажигания	F6TC, F7TC и аналогичные			
Тип топлива	Бензин АИ-92 неэтилированный / газ пропан (пропан-бутан) при установке газового оборудования			
Тип смазочного масла	SAE 10W-40 API: SL, SJ, SF			
Ёмкость бензобака, л	22	22	22	22
Ёмкость системы смазки, мл	1100			

Таблица 6. Технические характеристики

* Аккумулятор и комплект ручек и колёс не входит в комплектацию и приобретается отдельно (кроме модели с колесами и аккумулятором)

huter.su

Серия DY /Модель	DY8000L	DY8,0LX GR	DY8000LX	DY8000LX-3	DY8000LXA
Номинальное напряжение, В/ частота Гц	220-230В / 50 Гц			380-400В / 50 Гц	
Номинальная мощность, Вт	6500	6500	6500	6500	6500
Максимальная мощность, Вт	7000	7000	7000	7000	7000
Номинальная выходная мощность, кВА	8,2				
Встроенный АВР	-	-	-	-	Есть
Тип генератора	Синхронный, щёточный				
Тип двигателя	4Т одноцилиндровый, бензиновый, с воздушным охлаждением				
Номинальная мощность двигателя, л.с.	15	15	15	15	15
Расход топлива, гр/(кВт*час)	375				
Подключение комплекта ручек и колес	Опция	Опция	Опция	Опция	Опция
Тип стартера	Ручной	Ручной и Электростартер от АКБ*			
Тип свечи зажигания	F6TC, F7TC и аналогичные				
Тип топлива	Бензин АИ-92 неэтилированный / газ пропан (пропан-бутан) при установке газового оборудования				
Тип смазочного масла	SAE 10W-40 API: SL, SJ, SF				
Ёмкость бензобака, л	25	25	25	25	25
Ёмкость системы смазки, мл	1100				

Таблица 7. Технические характеристики

* Аккумулятор и комплект ручек и колёс не входит в комплектацию и приобретается отдельно.

Серия DY /Модель	DY9,5A GR	DY9500L	DY9,5LX GR	DY9500LX
Номинальное напряжение, В/ частота Гц	220-230В / 50 Гц			
Номинальная мощность, Вт	7500	7500	7500	7500
Максимальная мощность, Вт	8000	8000	8000	8000
Выходная номинальная мощность, кВА	9,5			
Многофункциональный дисплей	Да	Да	Да	Да
Тип генератора	Синхронный, щёточный			
Тип двигателя	4Т одноцилиндровый, бензиновый, с воздушным охлаждением			
Номинальная мощность двигателя, л.с.	17	17	17	17
Расход топлива, гр/(кВт*час)	375			
Подключение комплекта ручек и колес	Опция	Опция	Опция	Опция
Тип стартера	Ручной	Ручной	Ручной и Электростартер от АКБ*	
Тип свечи зажигания	F6TC, F7TC и аналогичные			
Тип топлива	Бензин АИ-92 неэтилированный / газ пропан (пропан-бутан) при установке газового оборудования			
Тип смазочного масла	SAE 10W-40 API: SL, SJ, SF			
Ёмкость бензобака, л	25	25	25	25
Ёмкость системы смазки, мл	1100			

Таблица 8. Технические характеристики

* Аккумулятор и комплект ручек и колёс не входит в комплектацию и приобретается отдельно.

huter.su

Серия DY /Модель	DY9500LX-3	DY9,5ALX-3 GR	DY9500LX-3 PRO
Номинальное напряжение, В/ частота Гц	220-230В / 380-400В 50 Гц		
Номинальная мощность в режиме 380В-400В, Вт	7500	7500	7800
Максимальная мощность в режиме 380В-400В, Вт	8000	8000	8500
Номинальная мощность в режиме 220В-230В, Вт	2500	2500	6800
Максимальная мощность в режиме 220В-230В, Вт	2700	2700	8000
Номинальная выходная мощность, кВА	9,5	9,5	9,5
Многофункциональный дисплей	Да		
Тип генератора	Синхронный, щёточный		
Тип двигателя	4Т одноцилиндровый, бензиновый, с воздушным охлаждением		
Номинальная мощность двигателя, л.с.	19		
Расход топлива, гр/(кВт*час)	375		
Подключение комплекта ручек и колес	Опция		
Тип стартера	Ручной и Электростартер от АКБ*		
Тип свечи зажигания	F6TC, F7TC и аналогичные		
Тип топлива	Бензин АИ-92 неэтилированный / газ пропан (пропан-бутан) при установке газового оборудования		
Тип смазочного масла	SAE 10W-40 API: SL, SJ, SF		
Ёмкость бензобака, л	25	25	25
Ёмкость системы смазки, мл	1100	1100	1100

Таблица 9. Технические характеристики

* Аккумулятор и комплект ручек и колёс не входит в комплектацию и приобретается отдельно

Серия DY /Модель	DY11000L	DY11,0LX GR	DY11000LX	DY11.0ALX-3 GR	DY11000LX-3
Номинальное напряжение, В/ частота Гц	220-230В / 50 Гц			380-400В / 50 Гц	
Номинальная мощность в режиме 220В-230В, Вт	8500	8500	8500	2800	2800
Максимальная мощность в режиме 220В-230В, Вт	9000	9000	9000	3000	3000
Максимальная мощность в режиме 380В-400В, Вт	9000	9000	9000	9000	9000
Номинальная выходная мощность, кВА	11	11	11	11	11
Многофункциональный дисплей	Да	Да	Да	Да	Да
Тип генератора	Синхронный, щёточный				
Тип двигателя	4Т одноцилиндровый, бензиновый, с воздушным охлаждением				
Номинальная мощность двигателя, л.с.	19	19	19	19	19
Расход топлива, гр/(кВт*час)	375				
Подключение комплекта ручек и колес	Опция	Опция	Опция	Опция	Опция
Тип стартера	Ручной	Ручной и Электростартер от АКБ*			
Тип свечи зажигания	F6TC, F7TC и аналогичные				
Тип топлива	Бензин АИ-92 неэтилированный / газ пропан (пропан-бутан) при установке				

huter.ru

	газового оборудования				
Тип смазочного масла	SAE 10W-40 API: SL, SJ, SF				
Ёмкость бензобака, л	25	25	25	25	25
Ёмкость системы смазки, мл	1100				

Таблица 10. Технические характеристики

* Аккумулятор и комплект ручек и колёс не входит в комплектацию и приобретается отдельно

Серия DY /Модель	**DY13,0LX GR**	**DY13000LX**	**DY13000L**	**DY13000LXA**	**DY13,0LXA GR**
Номинальное напряжение, В/ частота Гц	220-230В / 50 Гц				
Номинальная мощность, Вт	9600	9600	9600	9600	9600
Максимальная мощность, Вт	11000	11000	11000	11000	11000
Номинальная выходная мощность, кВА	13	13	13	13	13
Многофункциональный дисплей	Да	Да	Да	Да	Да
Тип генератора	Синхронный, щёточный				
Тип двигателя	4Т одноцилиндровый, бензиновый, с воздушным охлаждением				
Номинальная мощность двигателя, л.с.	21	21	21	21	21
Расход топлива, гр/(кВт*час)	375				
Подключение комплекта ручек и колес	Опция	Опция	Опция	Опция	Опция
Предподготовка к АВР (АВР-50 Huter)	Нет	Нет	Нет	Да	Да
Тип стартера	Ручной и Электростартер от АКБ*		Ручной	Ручной и Электростартер от АКБ*	
Тип свечи зажигания	F6TC, F7TC и аналогичные				
Тип топлива	Бензин АИ-92 неэтилированный / газ пропан (пропан-бутан) при установке газового оборудования				
Тип смазочного масла	SAE 10W-40 API: SL, SJ, SF				
Ёмкость бензобака, л	25	25	25	25	25
Ёмкость системы смазки, мл	1100				

Таблица 11. Технические характеристики

* Аккумулятор не входит в комплектацию и приобретается отдельно.
(кроме DY13000LXA, DY13,0LXA GR)

*Изготовитель оставляет за собой право вносить изменения в конструкцию электрогенератора без предварительного уведомления с целью улучшения его потребительских качеств.

huter.su

6. ПОДГОТОВКА К РАБОТЕ И ПОРЯДОК ЭКСПЛУАТАЦИИ

6.1 Установка резиновых опор

При установке генератора на твёрдую поверхность установите резиновые опоры, из комплекта, в специальные отверстия внизу рамы генератора.

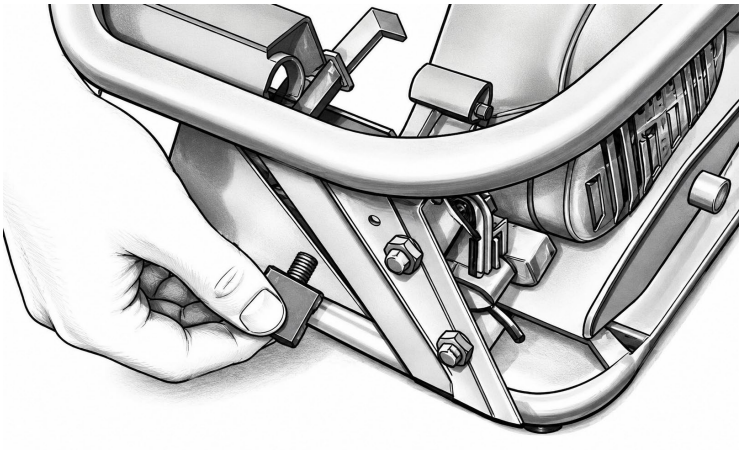

Рис. 2. Установка резиновых опор

6.2 Установка колес и ручек

Некоторые модели генераторов имеют возможность установки ручек и колёс. (колеса и ручки приобретаются отдельно) Для их установки выполните следующие действия:

1. Установите колесную ось на раму генератора при помощи специальных скоб и набора крепежа из комплекта.

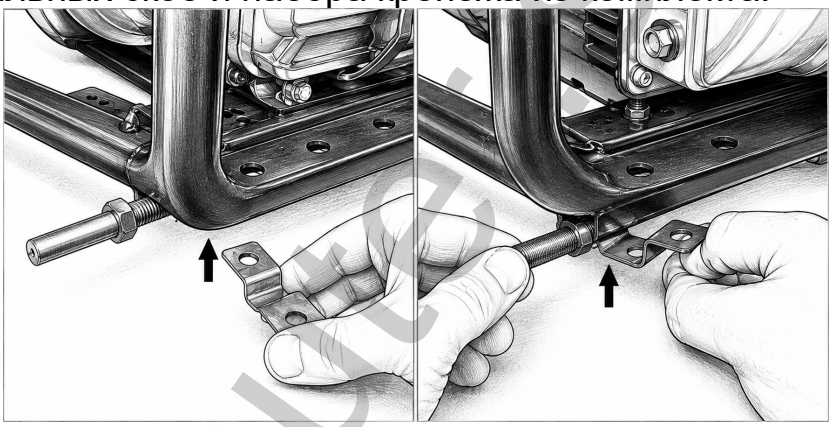

Рис. 3. Установка оси колёс

2. Закрепите ось при помощи болтов и гаек, затяните все соединения.

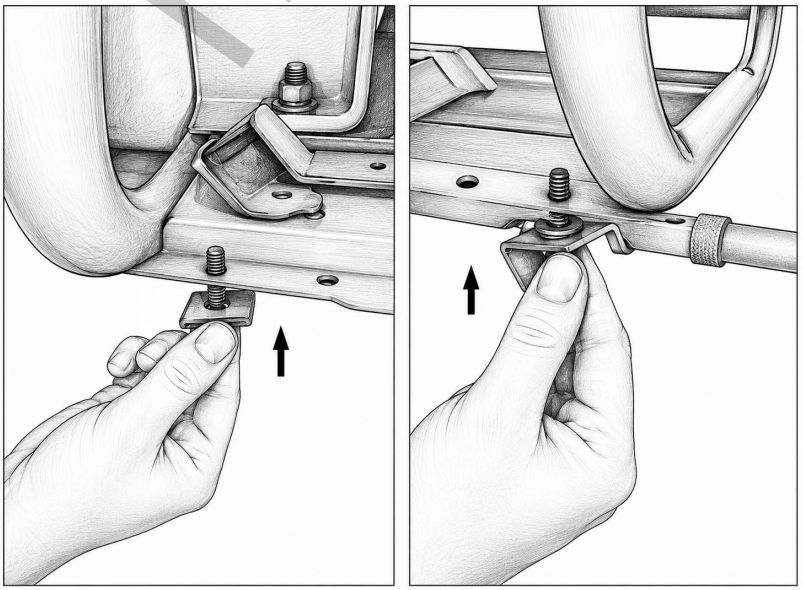

Рис. 4. Фиксация оси колес

3. Установите колёса на оси.

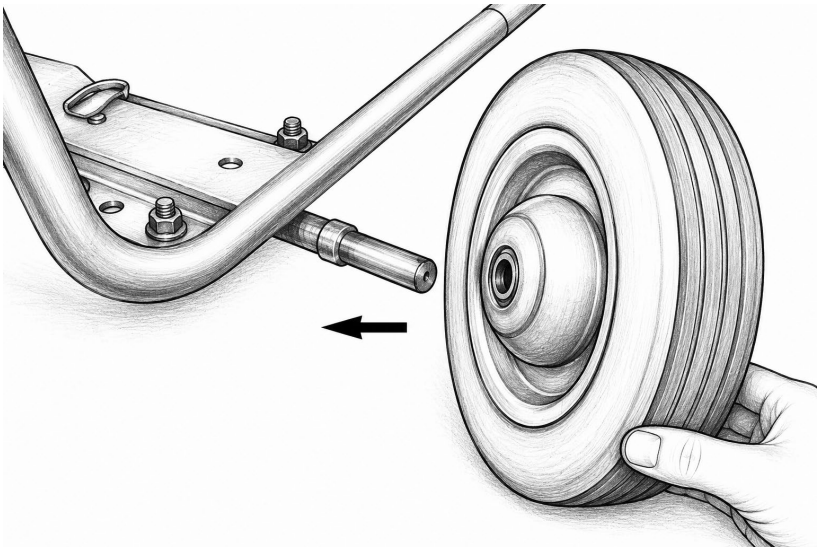

Рис. 5. Установка колёс

4. Зафиксируйте колеса шайбами и шплинтами

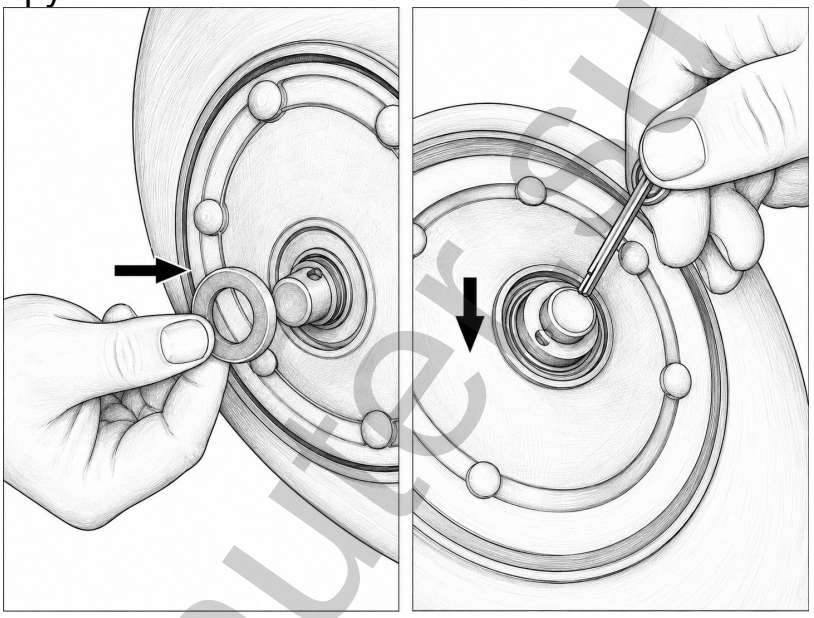

Рис. 6. Фиксация колёс

5. Установите на опоры резиновые подошвы.

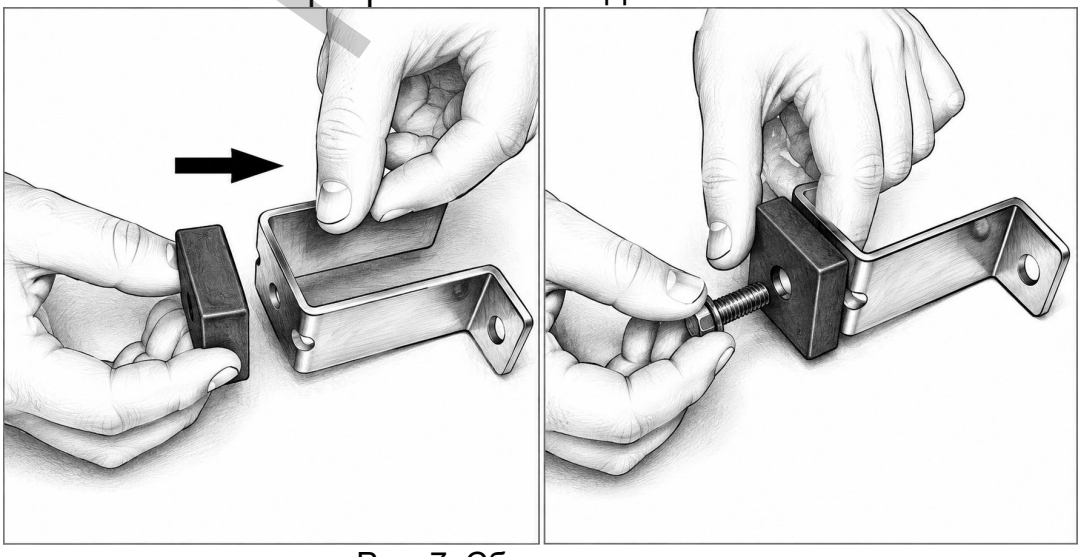

Рис. 7. Сборка опоры

6. Зафиксируйте опоры на раме генератора со стороны крепления

huter.su

рукояток.

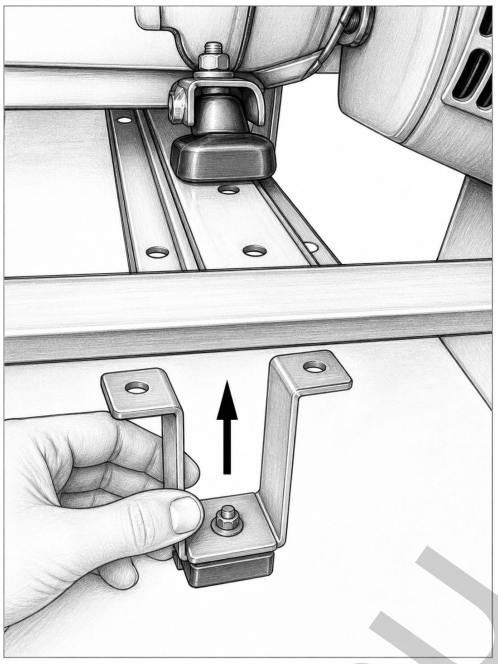

Рис. 8. Установка опоры

7. Совместите крепления ручек со специальными отверстиями в раме генератора и закрепите (возможны два варианта крепления).

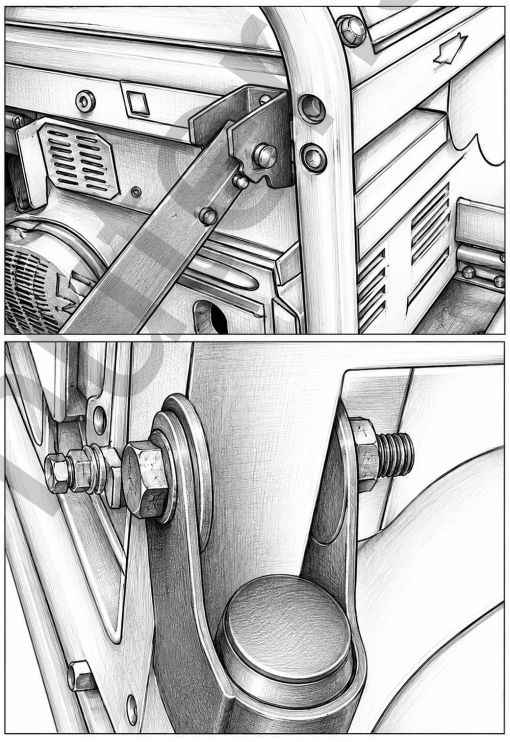

Рис. 9. Установка ручек (два типа креплений)

6.3 Установка аккумуляторной батареи

На модели генераторов LX для пользования электростартером необходимо установить аккумуляторную батарею. В зависимости от модели, она устанавливается либо на площадку под лицевой панелью генератора, либо на съёмную платформу, подвешиваемую на раму генератора.

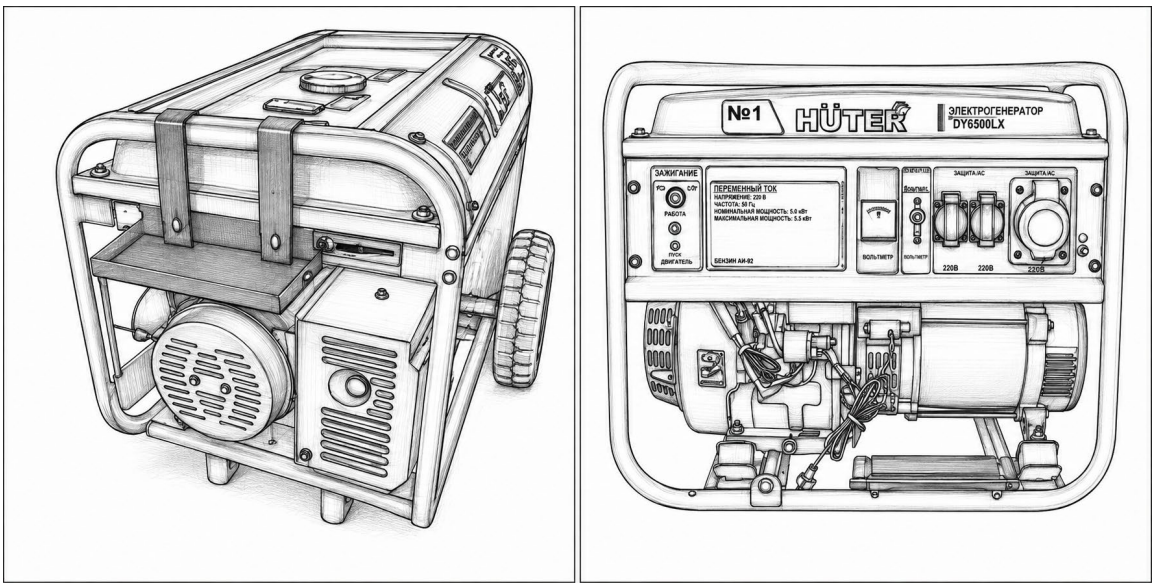

Рис. 10. Установка площадки под аккумуляторную батарею

6.4 Моторное масло

Электрогенератор оснащён системой защиты от отсутствия или недолива моторного масла. Если уровень масла в картере ниже нормы, масляный датчик отключает двигатель. Об отсутствии или низком уровне масла сигнализирует индикатор на панели.

Вывинтите щуп-пробку и залейте в картер масло для четырёхтактных двигателей, в соответствии с таблицей технических характеристик данного руководства, до нижнего края горловины. Вставьте сухой щуп в горловину картера и выньте его. Проверьте уровень масла: граница смоченной области щупа должна располагаться между отметками мин. и макс. уровней.

Внимание!

Не допускайте попадания в картер посторонних предметов, жидкостей и загрязнений. Не допускайте превышения уровня масла.

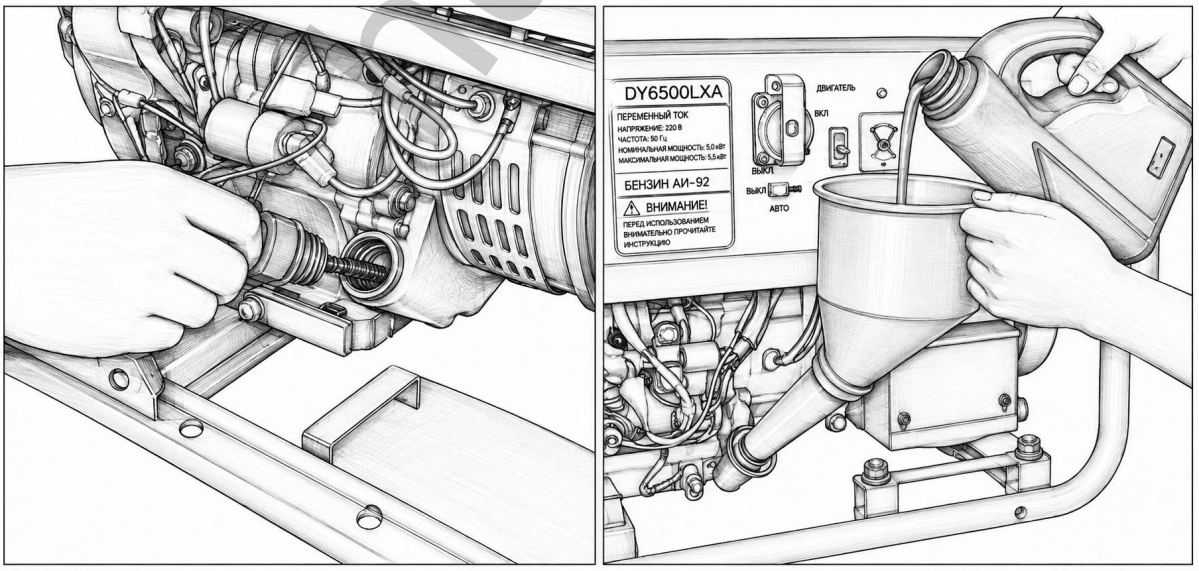

Рис. 11. Заправка маслом

huter.su

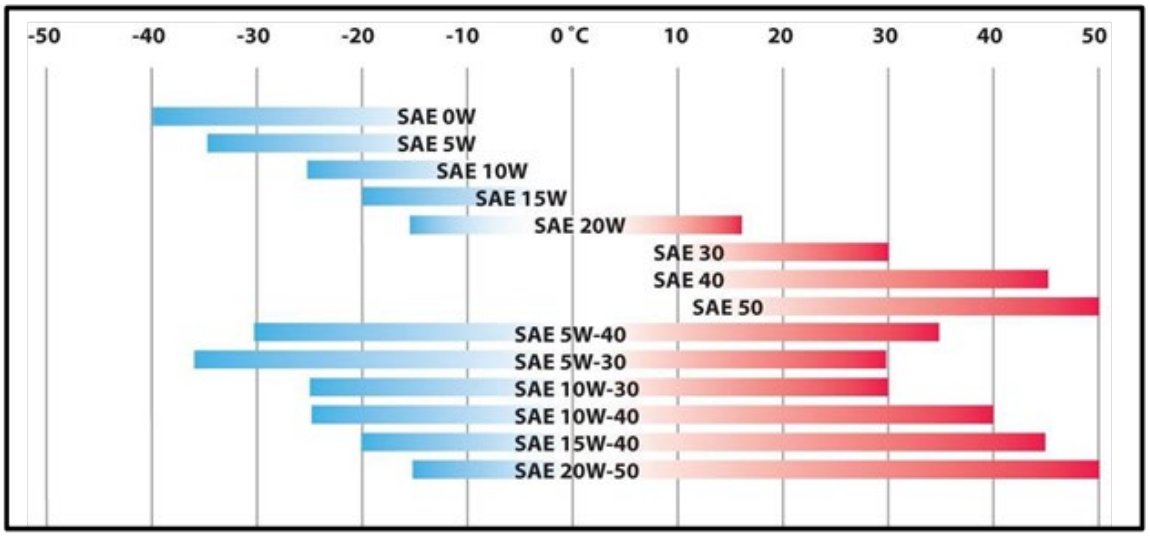

Таблица 12. Выбора масла в зависимости от погодных условий

Один из показателей моторного масла – это вязкость или классификация по SAE. Мы рекомендуем использовать всесезонное масло: 10W-40, где цифра, стоящая первой, указывает на температурный диапазон для холодного пуска (в данном случае это до -25°C); 40 – верхний высокотемпературный предел (до +40°C).

Мы рекомендуем использовать всесезонное полусинтетическое моторное масло для четырёхтактных двигателей 10W-40 HUTER.

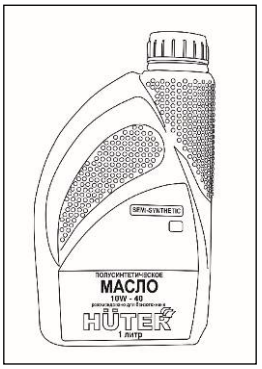

Рис. 12. Моторное масло

6.5 Заземление корпуса генератора

При установке генератора следует подключить к резьбовой клемме проводник заземляющего устройства, удовлетворяющего требованиям раздела «Обеспечение требований безопасности».



Рис. 13. Заземление

6.6 Топливо

1. Открутите крышку топливного бака.
2. Залейте бензин в топливный бак.

huter.su

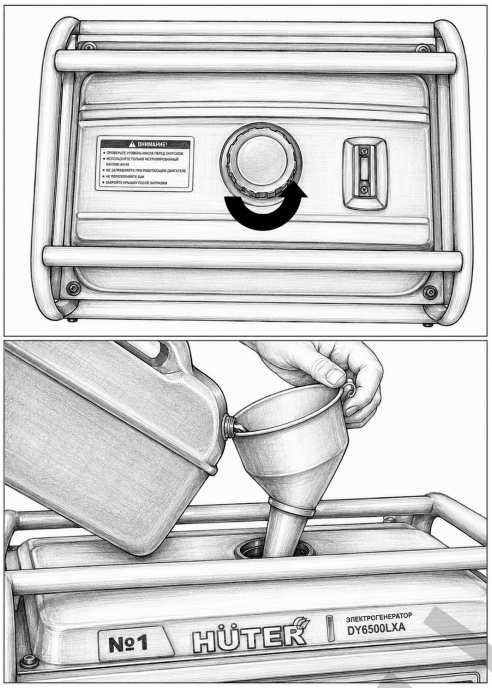

Рис. 14. Заправка бензином

Мы рекомендуем использовать высококачественный неэтилированный бензин высокой очистки с октановым числом не менее АИ-92.

Не храните бензин до начала использования более 30 дней.

Внимание!

После заправки убедитесь в отсутствии утечек топлива из системы питания. Не запускайте двигатель с демонтированными топливными фильтрами. Особое внимание обратите на топливный шланг.

6.7 Запуск

1. Отключите все потребители переменного тока от генератора, переведя рычаг автоматического выключателя в отключенное положение «Выкл.».

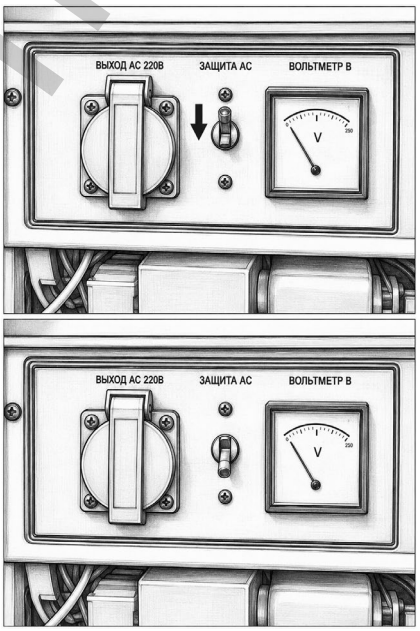

Рис. 15. Автоматический выключатель

huter.su

2. Откройте топливный кран.

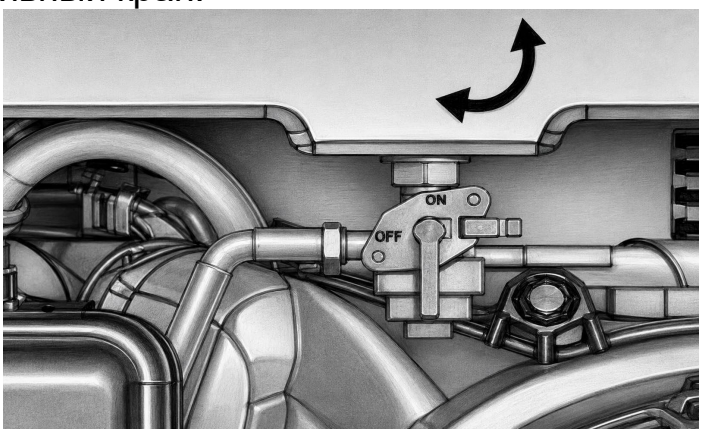

Рис. 16. Топливный кран

3. Переведите рычаг управления воздушной заслонкой в крайнее левое положение при пуске холодного двигателя и в промежуточное положение при пуске прогретого двигателя.

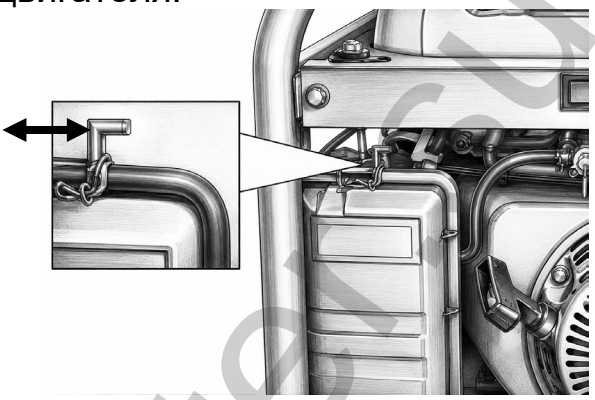

Рис. 17. Воздушная заслонка

4. Переведите выключатель двигателя в положение «Стоп».

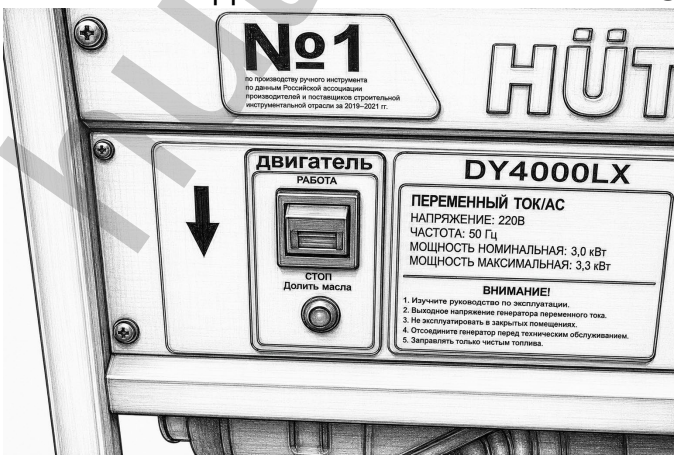

Рис. 18. Выключатель двигателя

5. Плавно вытяните до упора трос ручного стартера за ручку и верните в исходное положение.

6. Переведите выключатель двигателя в положение «Работа».

7. Придерживая генератор за раму, запустите двигатель ручным стартером. Будьте внимательны! При вытягивании шнура стартера шнур может создавать отдачу. Возьмитесь за ручку шнура стартера. Медленно потяните шнур до возникновения сопротивления со стороны двигателя. Не допуская возврата ручки обратно, продолжайте быстро тянуть ручку на

полный взмах руки. Медленно (с натягом шнура) верните ручку в начальное положение. Двигатель должен запуститься.

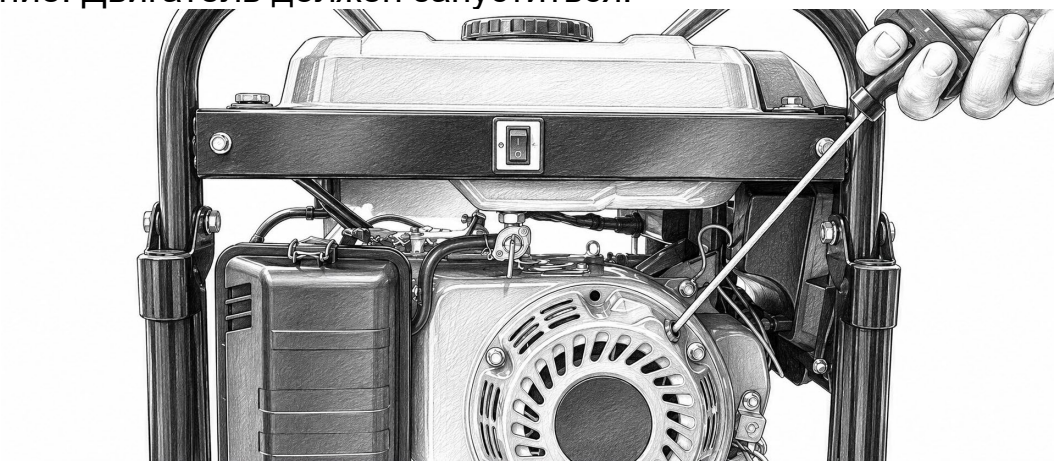

Рис. 19. Запуск двигателя ручным стартером

8. Если двигатель не запускается, измените положение рычага воздушной заслонки, сдвигая его вправо тем больше, чем выше температура двигателя и окружающего воздуха.

9. При запуске генератора с помощью электростартера (модели LX), поверните ключ зажигания в положение «Пуск» и удерживайте его. После запуска двигателя отпустите ключ зажигания, он автоматически встанет в положение «Работа». Для работы данной функции необходимо оснастить генератор аккумуляторной батареей.



Рис. 20. Запуск двигателя электростартером

После прогрева двигателя в течение 10 - 40 секунд, в зависимости от начальной температуры, переведите рычаг заслонки в крайнее правое положении. При этом, если двигатель работает неустойчиво, верните рычаг заслонки в прежнее положение и дождитесь завершения прогрева.

6.8 Запуск и остановка генератора с помощью пульта дистанционного управления*.

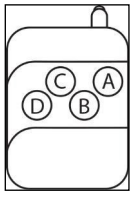

Рис. 21. ПДУ

*Поставляется с изделиями в расширенной комплектации (модели DY6500LXA, DY8500LXA). Уточните комплектацию вашего изделия у продавца.

Запуск генератора с пульта дистанционного управления.

Назначение кнопок: A - "запуск двигателя", D - «остановка генератора». B и C кнопки не активные.

При запуске генератора с дистанционного пульта необходимо дважды нажать кнопку запуска двигателя ("A"). Если двигатель не запускается, следует изменить положение рычага воздушной заслонки, затем повторить пуск. Радиус действия пульта управления до 15 метров. Препятствия в виде бетонных стен и других объектов могут сократить радиус действия дистанционного пульта управления.

Остановка генератора с пульта дистанционного управления.

При работающем генераторе отключите автоматический выключатель, отсоедините потребителей постоянного тока от клемм. Переведите выключатель двигателя в положение «0».

При остановке генератора с дистанционного пульта управления необходимо нажать кнопку "D" «остановка генератора». Закройте топливный кран.

6.9 Подключение потребителей

Подключите к розетке генератора потребители, в соответствии с правилами раздела «Обеспечение требований безопасности». Полная (сумма активной и реактивной) мощность всех подключаемых потребителей в стационарном режиме не должна превышать значения номинальной мощности. При подключении потребителей с большими пусковыми токами (электроинструмент, насосы и т.д.) необходимо учитывать значения пусковых токов.

Для трёхфазных моделей генераторов полная номинальная мощность достигается только на силовой трёхфазной розетке (32 либо 40 Ампер). Однофазная розетка на 16 А предназначена для мощности не более 3,68 кВт.

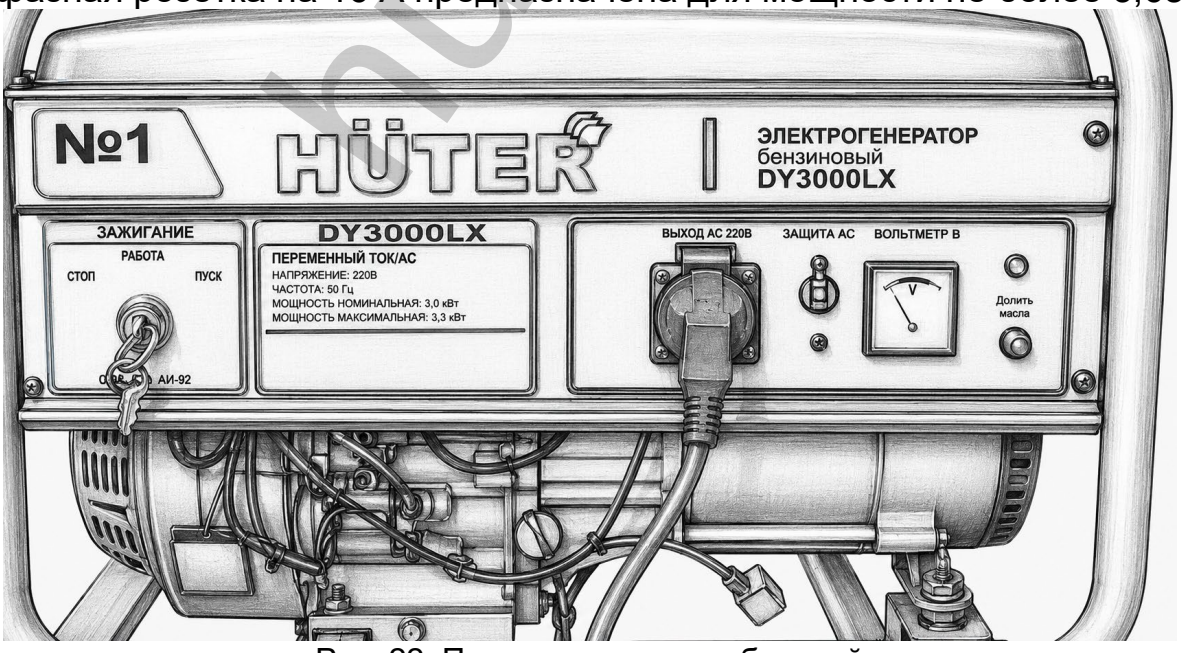

Рис. 22. Подключение потребителей

6.10 Остановка двигателя

1. При работающем генераторе отключите от разъемов все потребители

электроэнергии.

2. Переведите выключатель двигателя в отключенное положение «Стоп».
3. Закройте топливный кран.

6.11 Обкатка электрогенератора

В первые 10 часов работы генератора происходит его обкатка, то есть основная приработка деталей. В этот период:

1. Не подключайте нагрузку, мощность которой превышает 50% номинальной мощности генератора.
2. Не подключайте потребители с высоким пусковым током.
3. После обкатки обязательно замените масло в соответствии с требованиями данного руководства по эксплуатации.

6.12 Эксплуатация при пониженной температуре

Хранить генератор рекомендуется в помещении с температурой от +5°С и выше. В случае эксплуатации генератора при температуре окружающей среды ниже 0°С, рекомендуется перед запуском выдержать его в теплом помещении для прогрева всех его частей. Так же, рекомендуется заменить топливо и масло, произвести очистку топливного и воздушного фильтров, осмотр свечи зажигания и замену, в случае необходимости.

Если во время работы при отрицательных температурах производится остановка двигателя более чем на 15 минут, то перед запуском необходимо поместить генератор в теплое помещение для предотвращения замерзания конденсата в трубке сапуна и в дроссельной заслонке. Это может привести к повышению давления в картере и выдавливанию моторного масла через сальники и прокладки.

Для предотвращения этого сделайте следующее:

1. Снимите свечной колпачок со свечи зажигания.
2. Отсоедините трубку сапуна (вентиляции картера) от крышки клапанов двигателя и корпуса воздушного фильтра.
3. Вставьте трубку сапуна коротким концом в отверстие в крышке клапанов двигателя, а свободный длинный конец трубки направьте вниз. Отверстие в корпусе воздушного фильтра необходимо заглушить.
4. Установите свечной колпачок на свечу зажигания.
5. Во время работы двигателя периодически осматривайте трубку сапуна и удаляйте образующиеся на выходе из неё ледяные образования.

huter.su

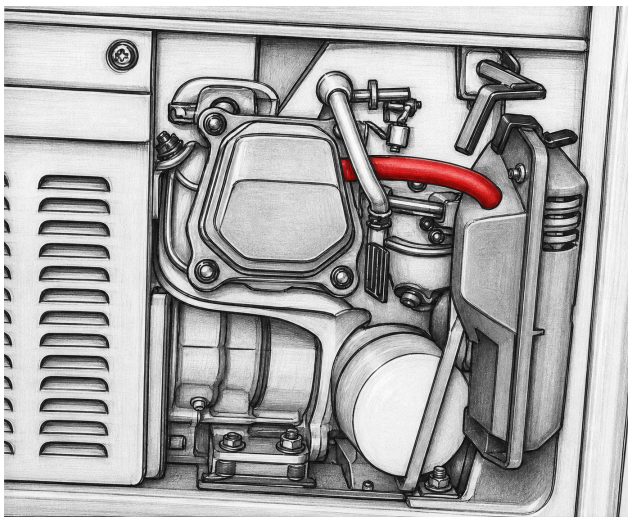

Рис. 23. Трубка сапуна.

Контроль работы генератора в зимний период должен осуществляться чаще обычного, так как условия эксплуатации являются тяжелыми.

Внимание!

Частые пуски и остановки генератора при наличии наледи в камерах двигателя и карбюраторе могут привести к преждевременному износу изделия.

6.13 Напряжение электрогенератора

Во время работы бензиновый генератор вырабатывает переменное напряжение без привязки к абсолютным значениям. Это означает, что разность потенциалов между любым контактом розетки и землей составляет 110В, а напряжение между контактами – 220В.

Для того чтобы сделать генератор действительно однофазным, необходимо приравнять к нулю потенциал одного из контактов в выходной розетке. Для этого необходимо организовать отдельную точку заземления близко к месту установки генератора и присоединить один из контактов в выходной розетке к этой точке. Таким образом, у вас получится «ноль» на заземленном проводе и чистая «фаза» на втором проводе.

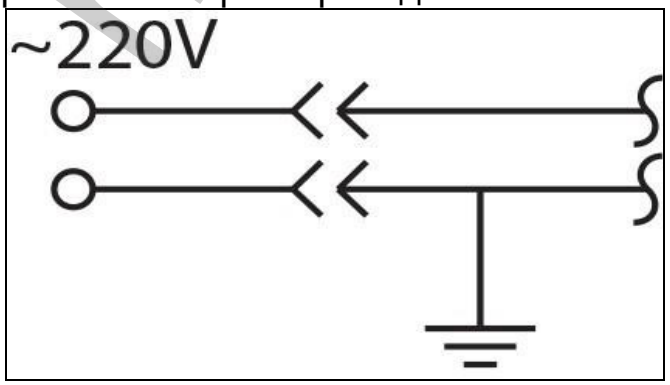

Схема 1. Заземление

6.14 Встроенный автоматический ввод резерва - АВР (для моделей DY6500LXA и DY8000LXA).

На модель DY6500LX блок АВР можно установить отдельно. Обратитесь в сервисный центр для установки блока АВР.

1. Подключите генератор к городской электрической сети переменного тока 220В (не более 35А) через разъём «СЕТЬ» на лицевой панели.

2. Если выключатель сети находится в положение «ВЫКЛ», генератор используется как источник энергии.
3. Подключите потребители к выходному разъёму генератора.
4. Установите ключ запуска генератора в положение «Работа», включите переключатель «АВР».

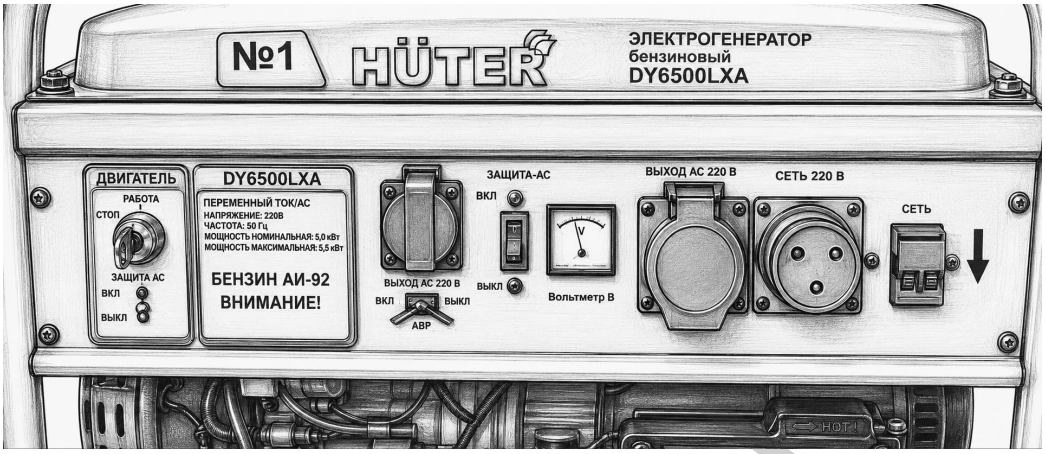

Рис. 24. Панель генератора с встроенным АВР.

5. При отсутствии напряжения в подключенной городской сети генератор автоматически запустится в течение 3 секунд. Если генератор не запустится с 3 попыток, следует проверить работоспособность генератора.
6. Генератор автоматически выключится, когда в городской сети появится напряжение.

Внимание!

Если Вы не планируете использование генератора в автоматическом режиме, то убедитесь, что ключ зажигания и переключатель «АВР» находятся в положение «ВЫКЛ».

Внимание!

Перед использованием встроенного АВР необходимо полностью зарядить аккумулятор.

6.15 Эксплуатация при пониженной температуре

Хранить генератор рекомендуется в помещении с температурой от +5°С и выше. В случае эксплуатации генератора при температуре окружающей среды ниже 0°С, рекомендуется перед запуском выдержать его в теплом помещении для прогрева всех его частей. Так же, рекомендуется заменить топливо и масло, произвести очистку топливного и воздушного фильтров, осмотр свечи зажигания и замену, в случае необходимости.

Если во время работы при отрицательных температурах производится остановка двигателя более чем на 15 минут, то перед запуском необходимо поместить генератор в теплое помещение.

Контроль работы генератора в зимний период должен осуществляться чаще обычного, так как условия эксплуатации являются тяжелыми.

Внимание!

Частые пуски и остановки генератора при наличии наледи в камерах двигателя и карбюраторе могут привести к преждевременному износу изделия.

huter.su

6.16 Работа с блоком автоматического ввода резерва (авр)

Генераторы серии DY, имеющие пред подготовку для подключения АВР, могут использоваться в составе системы резервного электроснабжения совместно с внешним блоком автоматического ввода резерва. Блок АВР контролирует наличие напряжения бытовой электросети, автоматически запускает генератор при пропадании или недопустимом снижении напряжения, переключает нагрузку на генератор и после восстановления электроснабжения возвращает нагрузку на бытовую сеть с последующей остановкой двигателя.

Совместимые блоки АВР

Блок АВР	Совместимые модели HUTER DN	Максимальная допустимая нагрузка	Разъём управления
АВР-50 Huter	DY 13000 LXA, DY 13,0LXA GR	11 000 Вт	8-контактный

Таблица 13. Совместимость АВР.

Максимальная мощность подключаемой к АВР нагрузки не должна превышать одновременно допустимую нагрузку блока АВР и номинальную мощность используемого генератора.

Основные параметры блоков АВР-50 Huter

Параметр	АВР-40i
Номинальное напряжение / частота	220–230 В / 50 Гц
Максимальная мощность нагрузки	10 000 Вт
Порог запуска при снижении напряжения сети	100 В
Задержка до запуска генератора	2–3 с
Количество попыток запуска	3
Задержка подключения нагрузки после запуска	5 с
Количество контактов разъёма управления	8
Рабочая температура окружающей среды	от –20 до +60 °С

Таблица 14. Характеристики АВР.

Внимание!

Блок АВР является частью стационарной системы электроснабжения объекта. Все работы по выбору аппаратов защиты, прокладке кабелей, подключению вводов «СЕТЬ», «ГЕНЕРАТОР» и «НАГРУЗКА», а также проверке защитного заземления должны выполняться квалифицированным специалистом, имеющим необходимую группу по электробезопасности. Перед монтажом необходимо полностью обесточить бытовую сеть и убедиться в отсутствии напряжения измерительным прибором.

huter.su

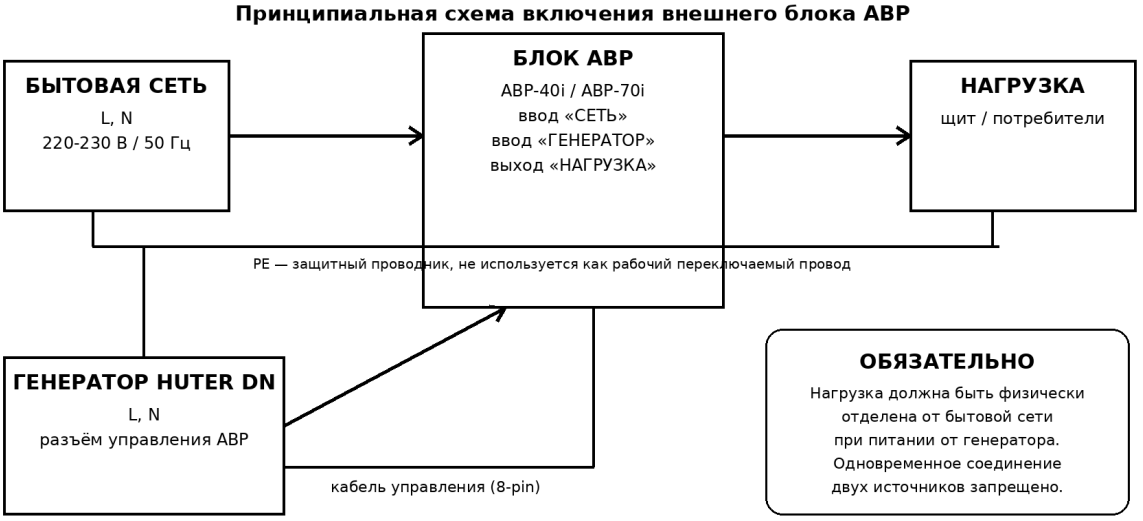

Схема 2. Принципиальная схема подключения генератора через внешний блок АВР

Требования к монтажу и схеме подключения

1. До начала подключения убедитесь, что бытовая сеть полностью обесточена, генератор остановлен, а автоматические выключатели источников находятся в отключенном положении.
2. Подключите фазный провод L и нейтральный провод N бытовой сети к соответствующим входным клеммам «СЕТЬ» блока АВР.
3. Подключите фазный провод L и нейтральный провод N генератора к соответствующим входным клеммам «ГЕНЕРАТОР» блока АВР.
4. Подключите фазный провод L и нейтральный провод N резервируемой нагрузки к выходным клеммам «НАГРУЗКА» блока АВР.
5. Соедините блок АВР с генератором штатным кабелем управления через 8-контактный разъём предподготовки АВР.
6. Защитные проводники PE генератора, блока АВР и электроустановки объекта должны быть присоединены к системе защитного заземления. Схема соединения нейтрали с защитным проводником определяется проектом электроустановки и должна соответствовать применяемой системе заземления.
7. На вводе бытовой сети и в цепи генератора должны быть установлены аппараты защиты от короткого замыкания и перегрузки. Их номиналы и сечение кабелей выбираются специалистом по расчётному току, мощности генератора, допустимой нагрузке блока АВР и характеристикам электроустановки.
8. После подключения проверьте затяжку клемм, отсутствие повреждений изоляции и правильность соответствия проводников L, N и PE. Только после этого допускается подача напряжения.

huter.su

⚠ Внимание!

Запрещается прямое подключение генератора к внутренней сети здания в обход блока АВР или другого сертифицированного переключающего устройства. Схема должна исключать одновременное электрическое соединение бытовой сети и выхода генератора. Обратная подача напряжения в питающую сеть создаёт угрозу поражения электрическим током персонала, работающего на линии, и может привести к повреждению генератора, блока АВР и электрооборудования объекта при восстановлении напряжения сети.

Защита от обратной подачи напряжения в бытовую сеть

Коммутационная часть системы резервного питания должна работать по принципу взаимного исключения источников: до подключения нагрузки к генератору связь нагрузки с бытовой сетью должна быть разомкнута, а перед обратным переключением на бытовую сеть должен быть отключен генераторный ввод. Не допускается параллельная работа генератора с бытовой электросетью, если такая возможность специально не предусмотрена отдельным оборудованием и проектом.

Фазный и нейтральный проводники подключаются только к предназначенным для них клеммам блока АВР. Защитный проводник PE не должен использоваться в качестве рабочего нейтрального проводника или отключаться вместе с источником питания. После монтажа специалист должен проверить отсутствие напряжения на отключённом вводе со стороны генератора и со стороны бытовой сети во всех предусмотренных режимах работы.

Подготовка генератора к автоматическому запуску

1. Проверьте уровень моторного масла и наличие топлива в соответствии с требованиями настоящего руководства.
2. Убедитесь, что аккумуляторная батарея генератора установлена, исправна и заряжена.
3. Откройте топливный кран и подготовьте генератор к запуску согласно разделу «Запуск». Органы управления, предусмотренные конструкцией конкретной модели, должны быть установлены в положение готовности к электрическому/автоматическому запуску.
4. Убедитесь, что к генератору и блоку АВР подключён штатный кабель управления и соединение зафиксировано.
5. Подайте напряжение бытовой сети на блок АВР и включите автоматический режим работы блока согласно его маркировке.

Работа системы в автоматическом режиме

При наличии нормального напряжения бытовой сети нагрузка питается от бытовой сети, а генератор находится в режиме ожидания. При снижении напряжения бытовой сети ниже 100 В или при полном пропадании напряжения блок АВР через 2–3 секунды подаёт команду на автоматический запуск генератора.

Если первая попытка запуска оказалась неудачной, блок выполняет ещё

две попытки. Вторая попытка выполняется через 5 секунд после неудачной первой попытки, третья — ещё через 5 секунд. После трёх безрезультатных попыток дальнейший автоматический запуск блокируется до устранения причины неисправности; на блоке АВР включается индикация аварии.

После успешного запуска и появления напряжения генератора нагрузка подключается к генератору с задержкой 5 секунд. Во время работы от генератора суммарная мощность резервируемых потребителей не должна превышать номинальную мощность генератора и максимальную допустимую нагрузку применяемого блока АВР.

При восстановлении напряжения бытовой сети блок АВР автоматически переключает нагрузку обратно на бытовую сеть и подаёт команду на остановку генератора. Согласно алгоритму блока HUTER АВР остановка двигателя выполняется в течение 5 секунд после восстановления централизованного электроснабжения.

Блок АВР поддерживает заряд аккумуляторной батареи генератора; ток зарядки составляет до 2 А.

⚠ Внимание!

Перед проведением любого обслуживания, проверкой клемм или изменением схемы отключите автоматический режим, обесточьте оба ввода системы — бытовую сеть и генератор — и убедитесь в отсутствии напряжения. Наличие отключённого генератора не означает, что внутри блока АВР отсутствует напряжение бытовой сети.

Проверка после монтажа

1. При включённой бытовой сети убедитесь, что нагрузка питается от сети, а генератор не запускается.
2. Имитируйте исчезновение бытового напряжения отключением вводного автоматического выключателя. Убедитесь, что генератор запускается автоматически и нагрузка подключается к нему после установленной задержки.
3. Во время питания от генератора убедитесь в отсутствии напряжения на отключённой стороне ввода бытовой сети, если это предусмотрено точками контроля схемы.
4. Восстановите бытовое электроснабжение и убедитесь, что нагрузка переключилась на сеть, после чего генератор автоматически остановился.
5. Проверьте отсутствие нагрева клемм, посторонних запахов, искрения и сообщений об ошибке.

Примечание: Приведённая схема является принципиальной. Конкретная схема распределительного щита, система заземления, номиналы автоматических выключателей, устройства защитного отключения, сечения и типы кабелей определяются проектом электроустановки и действующими требованиями электробезопасности.

6.17 Краткое руководство по использованию функции сварки на модели DY6500LXW

1. Генератор может использоваться либо только в качестве сварочного

агрегата, либо в качестве источника переменного тока 220В, либо одновременно в качестве сварочного агрегата и в качестве источника переменного тока для питания приборов освещения.

2. На панели генератора имеется регулятор сварочного тока и клеммы подключения сварочных проводов.

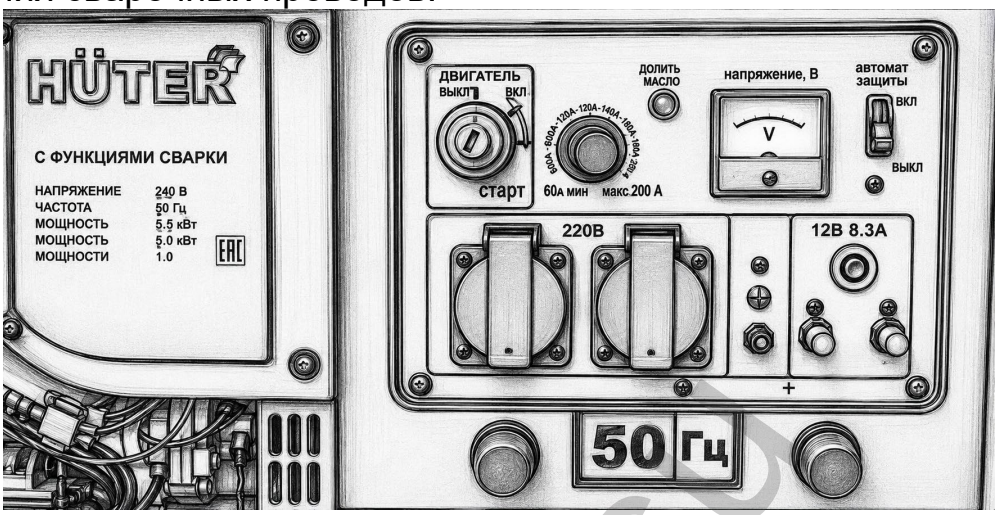

Рис. 25. Панель генератора DY6500LXW.

3. При использовании в качестве сварочного агрегата, сварочный ток можно настраивать под конкретные цели сварки и марку электродов. Не рекомендуется использовать агрегат на режиме максимального сварочного тока в течение длительного времени, это может привести к выходу его из строя. При необходимости использования более низкого сварочного тока, чем позволяет устанавливать регулятор на панели управления, можно снизить частоту вращения двигателя.

4. При использовании генератора в качестве сварочного агрегата и в качестве источника напряжения переменного тока одновременно, нагрузка в цепи 220В не должна превышать 1.0кВт, в противном случае качество сварки значительно ухудшится, т.к. генератор будет перегружен. В моменты горения сварочной дуги возможно “мигание” ламп, подключенных к выходу переменного тока генератора.

5. Перед использованием генератора, необходимо убедиться в надежности всех соединений. Плохой контакт может привести к перегреву и даже к обгоранию выходных клемм/розеток.

6. При использовании генератора только в качестве источника напряжения переменного тока, сварочные кабели (если они подключены) должны быть надежно заизолированы для предотвращения короткого замыкания. И наоборот, при использовании генератора только в качестве сварочного агрегата, нагрузка должна быть отключена от выхода 220В.

7. Сварочный ток можно приблизительно выбирать исходя из диаметра электрода

huter.su

Сила тока в зависимости от диаметра электрода			
Диаметр электрода, мм	Минимальный ток, А	Средний ток, А	Максимальный ток, А
2.0	40	50	55
2.5	60	70	75
3.2	90	100	110
4.0	130	150	160
5.0	170	190	200

Таблица 11. Принцип выбора силы тока в зависимости от диаметра электрода.

Минимально рекомендуемые сечения кабеля для сварочных работ			
Длина кабеля (м)	Ток сварки (А)		
	30-100	100-200	200-300
0-15	25 мм^2	35 мм^2	50 мм^2
15-30	25 мм^2	50 мм^2	70 мм^2
30-60	35 мм^2	70 мм^2	90 мм^2

Таблица 15. Принцип выбора сечения кабеля в зависимости от длины.

6.18 Работа на газе

На модели генераторов DY5000, DY6500, DY6.5, DY8.0, DY8000, DY9500,DY9,5, DY11000, DY11,0, DY13000 и DY13,0 возможна установка газового оборудования.

Комплект работы на газе включает в себя:

- Систему подачи газа в топливную систему генератора
- Газовый редуктор с кронштейном крепления
- Соединительные шланги

Внимание!

Установка комплекта производится в специализированном сервисном центре. В случае установки комплекта сторонним лицом, производитель не несет ответственности за последствия, а генератор и комплект работы на газе лишаются гарантии.

7. ТЕХНИЧЕСКОЕ ОБСЛУЖИВАНИЕ

Перечень операций необходимого технического обслуживания:

1. Проверка уровня масла и замена масла.
2. Замена и обслуживание свечи зажигания.
3. Очистка воздушного фильтра.
4. Очистка топливных фильтров бака и крана подачи бензина (в некоторых модификациях изделий фильтр крана может отсутствовать).

7.1 Проверка уровня масла и замена масла.

Проверку уровня масла необходимо делать перед каждым запуском. Процесс проверки уровня и заливки масла описан в разделе «Подготовка к работе и порядок работы» данного руководства по эксплуатации.

Периодичность замены масла: каждые 50 часов работы или 6 месяцев, а также один раз после обкатки через первые 10 часов работы.

На прогретом до рабочей температуры двигателе вывинтите пробку для слива масла, поместив под сливным отверстием емкость. После слива масла установите пробку на место и затяните. Залить масло в горловину до нижнего края заливного отверстия.

huter.su

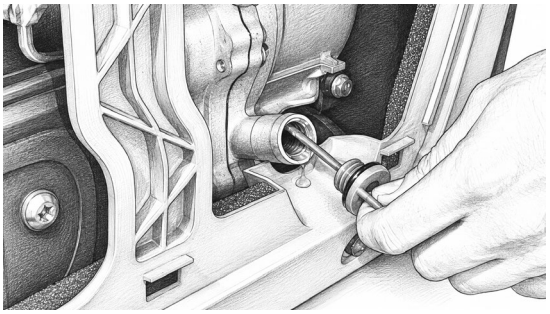

Рис. 26. Слив масла

Внимание!

Не производить самостоятельно промывку системы смазки. В случае возникновения подозрений на повышенный уровень загрязнения обратиться в соответствующий авторизованный сервисный центр.

7.2 Проверка и замена свечи зажигания.

Периодичность проведения проверки свечи: не реже, чем через каждые 50 часов работы или три месяца.

Периодичность проведения плановой замены свечи: не реже, чем через каждые 100 часов работы или шесть месяцев.

1. Снимите высоковольтный провод и вывинтите свечу из двигателя, используя свечной ключ 21 мм.

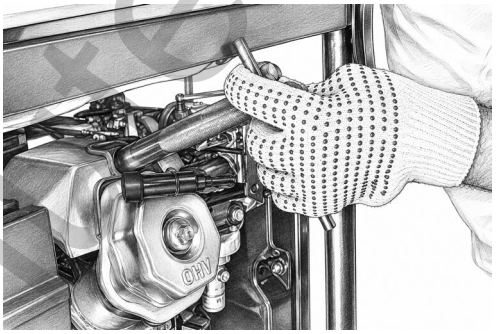

Рис. 27. Высоковольтный провод и свеча зажигания

2. Допускается наличие тонкого светло-коричневого налета на поверхностях электродов и керамического изолятора. Допускается небольшое количество темного масляного нагара на торце свечи, обращенном в камеру сгорания при работе. Систематическое появление на электродах и изоляторе большого количества темных отложений свидетельствует о серьезных нарушениях в работе двигателя или несоответствующем качестве применяемых бензина и масла. При обнаружении подобного необходимо прекратить эксплуатацию и обратиться в сервисный центр за консультацией и диагностикой. В случае если установлено, что причиной отложений является неудовлетворительное качество расходных материалов или обнаружены признаки незначительной эрозии электродов, допускается дальнейшая эксплуатация свечи после механической и химической очистки электродов и изолятора.

3. Величина межэлектродного зазора должна быть 0.7 - 0.8 мм. При

существенном отличии измеренной величины зазора указанным требованиям замените свечу. Свеча заменяется новой того же типа или полным аналогом во всех случаях обнаружения трещин, сколов, раковин и других дефектов на ее поверхностях.

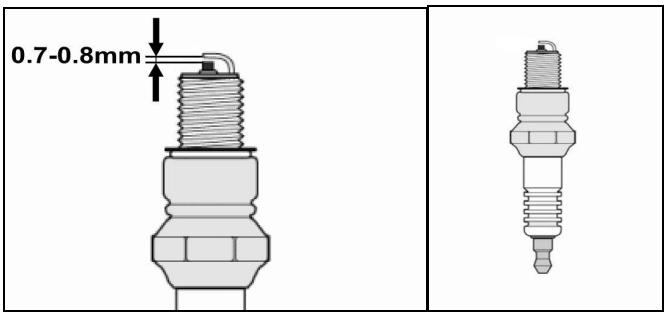

Рис. 28. Свеча зажигания

4. Установите свечу в двигатель, завернув ее до упора от руки, затем затянув ключом на 180º для новой, и на 90º для использованной ранее. Установите высоковольтный провод на центральный электрод свечи.

5. При каждом обслуживании рекомендуется очищать от загрязнений поверхность высоковольтного провода.

7.3 Обслуживание воздушного фильтра.

Периодичность обслуживания воздушного фильтра: не реже, чем через каждые 50 часов работы или три месяца. В условиях повышенной запыленности увеличение частоты обслуживания определяется в зависимости от конкретной ситуации.

1. Снимите крышку воздушного фильтра и фильтрующий элемент.



Рис. 29. Воздушный фильтр

2. Промойте фильтрующий элемент водным раствором любого бытового моющего средства. Затем промойте элемент в чистой воде и высушите его. Полностью погрузите фильтрующий элемент в применяемое смазочное масло. Аккуратно отожмите излишки масла, не перекручивая элемент. При наличии излишков масла в фильтрующем элементе возможно появление темного выхлопа в первое после обслуживания время работы.

3. При обнаружении любых дефектов фильтрующий элемент заменить новым.

huter.su

Внимание!

Не запускать двигатель с демонтированным воздушным фильтрующим элементом.

7.4 Обслуживание фильтра топливного бака.

Периодичность проведения: не реже, чем через каждые 100 часов работы или три месяца.

1. Открутите крышку топливного бака и снимите сетчатый пластмассовый фильтр, расположенный под крышкой топливного бака.

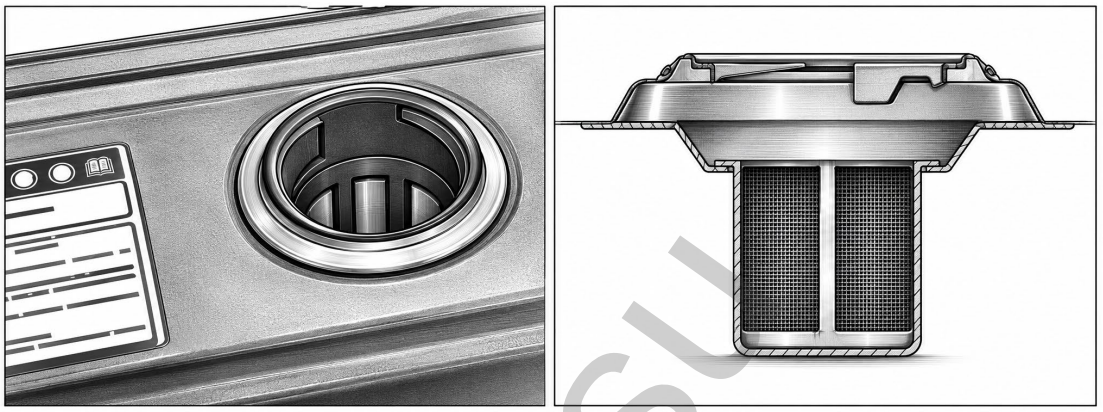

Рис. 30. Фильтр топливного бака.

2. Удалите частицы грязи, промойте фильтр и установите его на место. При обнаружении любых дефектов замените фильтр. Закройте плотно крышку топливного бака.

7.5 Консервация генератора.

Консервация проводится во всех случаях, когда предполагается перерыв в использовании генератора в течение 3-х месяцев и более. Одновременно с консервацией проведите техническое обслуживание, предусмотренное данным руководством.

1. Слейте топливо из бака и израсходуйте его из карбюратора, запустив двигатель в работу до полной остановки.
2. Установите под карбюратор емкость и слейте топливо из поплавковой камеры карбюратора, освободив дренажный болт. После слива установите дренажный болт на место и затяните.

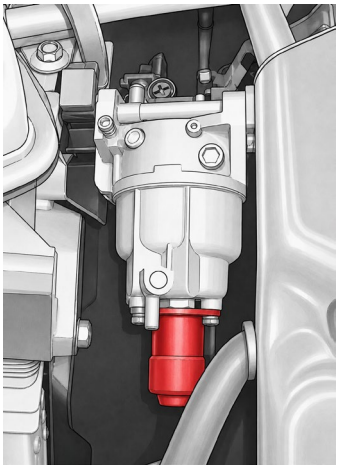

Рис. 31. Слив топлива из карбюратора

3. В модификациях, в которых отсутствует винт слива, бензин сливайте, вывинтив болт крепления поплавковой камеры, придерживая камеру.

4. Дайте двигателю остыть.
5. Вывинтите свечу зажигания, залейте в камеру сгорания 20 мл моторного масла, плавно проверните двигатель стартером несколько раз, чтобы распределить масло. Потяните ручку стартера до точки сопротивления и оставьте ручку в этом положении.
6. Установите свечу на место, присоедините высоковольтный провод.
7. Рекомендуется нанести на поверхности корпусных и несущих деталей генератора консервирующую смазку любого типа, специально предназначенную для подобных целей. Никогда не используйте воду для очистки.
8. Хранить законсервированный генератор следует в заводской или аналогичной упаковке с соблюдением требований раздела «Транспортировка и хранение» данного руководства.
9. Перед использованием генератора после длительного хранения проведите техническое обслуживание, предусмотренное данным руководством.

Внимание!

Не храните изделие с заправленным топливным баком и неизрасходованным топливом в карбюраторе. При длительном хранении (особенно при наличии воздуха в баке) бензин разлагается на составляющие, в т.ч. парафин, который откладывается на стенках бака, топливопроводов и карбюратора и может привести к закупориванию топливных каналов.

7.6 График проведения минимально необходимого планового технического обслуживания при нормальных условиях.

К периодическому обслуживанию, в том числе, относятся:

- чистка и настройка карбюратора
- замена аккумулятора
- настройка зазоров клапанов и иные регулировки

Быстроизнашивающиеся детали:

Некоторые детали устройства, даже при применении их по назначению, подвержены нормальному износу и должны своевременно заменяться, в зависимости от вида и продолжительности их использования. К этому относятся, среди прочего:

- стартер
- свечи
- фильтры
- прокладки и сальники

Периодичность проведения ТО определяется в часах работы или календарным сроком в зависимости от очередности истечения отдельно для каждого вида ТО. Допускается проведение планового ТО до истечения установленных максимальных сроков с сохранением периодичности последующих мероприятий.

huter.su

Вид технического обслуживания	Наработка, часов					Календарный период, месяцев	
	Перед каждым пуском	10, обкатка 1 раз	50	100	500	3	6
1) Проверка уровня масла	V	V					
2) Проверка свечи зажигания		V	V			V	
3) Замена свечи зажигания				V			V
4) Воздушный фильтр			V			V	
5) Топливные фильтры				V		V	
6) Замена масла		V	V				V
7) Проверка на утечку масла и топлива.	V						
8) Полная диагностика и техническое обслуживание, проверка и регулировка параметров и режимов работы*					V		V
*Внимание! Проводится только авторизованным сервисным центром в соответствии данным руководством.							

Таблица 16. График технического обслуживания

8. ВОЗМОЖНЫЕ НЕИСПРАВНОСТИ И СПОСОБЫ ИХ УСТРАНЕНИЯ

Возможная причина неисправности	Метод устранения неисправности
Двигатель не запускается	
Пустой топливный бак	Заполните бак топливом
Низкий уровень масла	Проверьте и долейте масло
Неисправна свеча зажигания	Замените свечу
Некачественное топливо	Замените топливо
Не поступает топливо в карбюратор	Проверьте, открыт ли топливный кран
Засорился топливный фильтр	Почистите или замените фильтр
Двигатель останавливается	
Засорен воздушный фильтр	Почистите или замените воздушный фильтр
Низкий уровень масла	Проверьте и долейте масло
Неисправна свеча зажигания	Замените свечу
Засорен топливный фильтр	Почистите или замените фильтр
Засорено отверстие в крышке топливного бака	Прочистите или замените крышку
Двигатель не развивает мощности	
Засорен воздушный фильтр	Почистите или замените фильтр
Засорен топливный фильтр	Почистите или замените фильтр

mtel.su

Износ поршневых колец	Замените кольца*
Слишком высокое напряжение	
Неисправен блок AVR	Замените блок AVR*
Нормальное напряжение без нагрузки, но низкое при нагрузке	
Малая частота вращения двигателя при нагрузке	Отрегулируйте частоту вращения двигателя*
Слишком большая нагрузка	Уменьшите нагрузку
Неисправен блок AVR	Замените блок AVR*
Нестабильное напряжение	
Плохие контакты в проводах	Проверьте контакты*
Непостоянная частота вращения двигателя	Отрегулируйте частоту вращения двигателя*
Плохой контакт щеток и контактных колец ротора	Проверьте, при необходимости замените щетки, почистите контактные кольца ротора*
Неисправны щетки	Замените щетки*
Шум при работе генератора	
Неисправен подшипник ротора	Замените подшипник*

Таблица 17. Возможные неисправности и способы их устранения

* Указанные работы необходимо выполнять в авторизованном сервисном центре.

Если неисправность не удалось устранить своими силами, а также при появлении других неисправностей, обратитесь в авторизованный сервисный центр.

9. ТРАНСПОРТИРОВКА И ХРАНЕНИЕ

9.1 Упаковка

Электрогенераторы помещаются в упаковку в законсервированном для транспортировки и хранения виде (топливо и смазочное масло отсутствуют). Упаковочный картон обладает достаточной для погрузки и транспортировки прочностью. Упаковка предусматривает средства защиты от вибрации, пыли и влажности воздуха до 80%.

9.2 Транспортировка

При погрузке и транспортировке следует полностью исключить возможность механических повреждений генератора, положение упаковки должно соответствовать предупредительным обозначениям. Перед транспортированием дайте двигателю полностью остыть. Не наклоняйте генератор в сторону воздушного фильтра более чем на 20º.

Условия транспортирования устройства при воздействии климатических факторов:

- температура окружающего воздуха от минус 40 до плюс 40°С;
- относительная влажность воздуха не более 80% при 20°С.

9.3 Хранение

Устройство следует хранить в сухом, не запыленном помещении. При хранении должна быть обеспечена защита устройства от атмосферных осадков. Наличие в воздухе паров кислот, щелочей и других агрессивных примесей не допускается. Устройство во время хранения должно быть

huter.su

недоступно для детей. Если предполагается, что устройство не будет эксплуатироваться длительное время, то необходимо выполнить специальные мероприятия по консервации.

9.4 Утилизация

Машина, отслужившая свой срок и не подлежащая восстановлению, должна утилизироваться согласно нормам, действующим в стране эксплуатации. В других обстоятельствах:

- не выбрасывайте машину вместе с бытовым мусором;
- рекомендуется обращаться в специализированные пункты вторичной переработки сырья.

10. ГАРАНТИЙНЫЕ ОБЯЗАТЕЛЬСТВА

1. Гарантийный срок на прибор устанавливается 1 год, который исчисляется с даты продажи прибора первому покупателю.
2. Гарантийные обязательства распространяются только на производственные неисправности (дефекты), выявленные в течение гарантийного срока.
3. Гарантия включает стоимость замены дефектных частей, восстановление таких частей или получение эквивалентных частей. Дефектной частью (изделием) считается часть прибора, в которой обнаружен заводской брак, существовавший на момент поставки (продажи) прибора первому покупателю и выявленный в гарантийный срок в процессе эксплуатации.
4. Гарантийный ремонт в течение гарантийного срока производится при условии соблюдения потребителем правил эксплуатации и технического обслуживания, хранения и транспортировки. Гарантийный ремонт не производится при нарушении требований, указанных в паспорте и нарушении гарантийной пломбы (наклейки).
5. Потребитель в случае выявления недостатков прибора обязан известить об этом Продавца или Производителя в течение 10 дней с момента выявления недостатка прибора. В случае несвоевременного извещения о выявленных неисправностях, продавец, изготовитель или уполномоченная организация вправе отказаться полностью или частично от удовлетворения предъявляемых претензий (ст.483 ГК РФ).
6. Прибор, сдаваемый для гарантийного обслуживания/ремонта, должен быть в чистом и собранном виде и в полной комплектации. В случае если прибор для гарантийного ремонта предоставляется грязным и/или в разобранном виде и/или не укомплектованным, продавец/изготовитель вправе отказать в проведении гарантийного ремонта.
7. Гарантийный ремонт производится при наличии в гарантийном талоне печати продавца, даты продажи и подписи продавца.
8. При отсутствии печати фирмы-продавца, даты продажи или подписи продавца гарантийный срок исчисляется с даты изготовления.
9. Гарантийный ремонт не производится при самостоятельном вскрытии (попытке вскрытия) или ремонте изделия вне гарантийной мастерской.

Гарантийные обязательства не распространяются:

ruler.su

- на прибор без серийного номера, а также с удалённым, стёртым, нечитаемым и изменённым серийным номером;
- на лакокрасочное покрытие;
- на прибор, который в течение гарантийного срока полностью выработал свой ресурс (коммерческая эксплуатация прибора, предназначенного для бытового использования);
- в случае неисправностей, вызванных использованием некачественных запчастей и принадлежностей;
- в случае внесения изменений в конструкцию прибора;
- в случае использования прибора не по назначению, указанному в паспорте товара;
- на повреждения, вызванные применением топлива, моторного масла, смазочных материалов, свечей зажигания, аккумуляторных батарей, газового оборудования, запасных частей или иных расходных материалов, не соответствующих требованиям настоящего руководства, а также использованием загрязненного, старого, содержащего воду или иные примеси топлива;
- на неисправности, вызванные эксплуатацией при недостаточном уровне или отсутствии моторного масла, перегревом двигателя, засорением воздушного фильтра, топливной системы, карбюратора, системы охлаждения или вентиляционных отверстий, если указанные обстоятельства явились причиной повреждения;
- на чистку и периодическое техническое обслуживание;
- при отсутствии гарантийного талона;
- гарантийный талон не оформлен соответствующим образом – не принадлежит представленному изделию, в талоне нет даты продажи или подписи продавца или печати торговой организации;
- по истечении срока гарантии;
- при самостоятельном вскрытии (попытке вскрытия) или ремонте изделия вне гарантийной мастерской (нарушены пломбы, сорваны шлицы винтов и т.п.);
- на расходные материалы такие как: фильтр воздушный, фильтр топливный, свеча зажигания, детали стартерной группы (шнур, рукоятка, храповый механизм), прокладки и сальники, колеса и покрышки, угольные щетки генератора, прокладки, сальники, уплотнения, резиновые опоры и амортизаторы, плавкие предохранители, а также аккумуляторные батареи;
- на механические, термические и химические повреждения, возникшие после передачи изделия Покупателю, в том числе трещины, сколы, деформации, следы ударов, падений, перегрева, оплавления, коррозии, воздействия атмосферных осадков, повышенной влажности, агрессивных сред, чрезмерной запыленности, а также повреждения вследствие неправильной транспортировки, хранения или консервации;
- неисправности электрической части, возникшие вследствие неправильного подключения генератора к электросети объекта, отсутствия предусмотренных схемой аппаратов защиты, обратной подачи напряжения

huter.su

из внешней сети на генератор, неправильного подключения или эксплуатации АВР, а также иных нарушений правил электромонтажа и электробезопасности;

-

Данный документ не ограничивает определенные законом права потребителя, но дополняет и уточняет оговоренные законом обязательства, предполагающие соглашения сторон.

huter.su

Дорогой покупатель!

Мы выражаем вам огромную признательность за выбор электрогенератора «Hűter». Мы сделали все возможное, чтобы данное изделие удовлетворяло вашим запросам, а качество соответствовало лучшим мировым образцам.

Компания производитель устанавливает официальный срок службы на электрогенератор 5 лет, при условии соблюдения правил эксплуатации.

При покупке прибора требуйте проверки его комплектации, внешнего вида и правильного заполнения гарантийного талона в Вашем присутствии.

В случае возникновения неисправностей не пытайтесь самостоятельно ремонтировать изделие, т.к. это опасно и приводит к утрате гарантии.

huter.su

11. ГАРАНТИЙНЫЙ ТАЛОН

Электрогенератор бензиновый “Huter” _____

зав №_____

модель _____

Дата продажи _____

Наименование и адрес торговой организации_____

м.п.

С правилами эксплуатации и условиями гарантии ознакомлен. Продукция получена в полной комплектации. Претензий к внешнему виду не имею.

ФИО и подпись покупателя

huter.su

ГАРАНТИЙНЫЙ ТАЛОН Описание дефекта, № прибора	ГАРАНТИЙНЫЙ ТАЛОН Описание дефекта, № прибора	ГАРАНТИЙНЫЙ ТАЛОН Описание дефекта, № прибора
_____	_____	_____
_____	_____	_____
_____	_____	_____
_____	_____	_____
_____	_____	_____
_____	_____	_____
_____	_____	_____
_____	_____	_____
М.П.	**М.П.**	**М.П.**
_____	_____	_____
_____	_____	_____

12.СЕРВИСНЫЕ ЦЕНТРЫ

- **Абакан**, квартал Молодежный, д. 12А, к. 1 , тел: +79083263010
- **Армавир**, ул. Мичурина, д. 6 , тел: +79628554018, +78613763846
- **Архангельск**, ул. Окружное шоссе, д. 9 , тел: +79523012526
- **Астрахань**, ул. Рыбинская, д. 11 , тел: +78512994776
- **Барнаул**, ул. Южный проезд, д. 14 лит. 6 , тел: +73852251310, +73852251260
- **Белгород**, ул. Константина Заслонова, д. 92, к. 5 , тел: +74722402913
- **Благовещенск**, ул. Промышленная, д. 5А , тел: +74162319868, +79146010700
- **Братск**, ул. Коммунальная, д. 17, стр. 2 , тел: +79149392372
- **Брянск**, ул. Московский проспект, д. 138Б, стр. 1 , тел: +74832590644, +79606961303
- **Великий Новгород**, ул. 3-я Сенная, д. 2А , тел: +79646944034
- **Владивосток**, ул. Днепровская, д. 102А, стр. 2 , тел: +79046240329, +74232492672
- **Владимир**, ул. Гастелло, д. 8Б, к. 2, магазин "33 Болта" (пункт приема) , тел: +79399117955
- **Волгоград**, ул. Волжский проспект, д. 4К , тел: +78442780168
- **Воронеж**, ул. проспект Труда, д. 48Ф , тел: +74732045329
- **Екатеринбург**, ул. Селькоровская, 114в , тел: +79655097808, +73433845725
- **Ижевск**, ул. Пойма, д. 22, лит. В , тел: +73412918710
- **Иркутск**, ул. Трактовая, д. 28А/2, СКЦ Байкалит, складское помещение №5 , тел: +73952707162, +79086604157
- **Йошкар-Ола**, ул. Дружбы, д. 111 , тел: +78362497232
- **Казань**, ул. Габдуллы Тукая, д. 125 , тел: +78432060365
- **Калининград**, ул. Ялтинская, д. 129 , тел: +74012763609
- **Калуга**, ул. Дальняя, д. 17А , тел: +79657099896, +74842922376
- **Кемерово**, ул. Радищева, д. 2, к. 2, вход Б1 , тел: +73842650269, +79059073869
- **Киров**, ул. Калинина, д. 38 , тел: +78332217141, +78332214271
- **Кострома**, ул. Костромская, д. 111 , тел: +74942467376, +74942461859
- **Краснодар**, ул. Алуштинская, д. 11 , тел: +79891985435, +78612034692
- **Красноярск**, Северное шоссе, 7И/2 , тел: +73912046288
- **Крым, село Перово**, ул. Хачирашвили, д. 56 , тел: +73652669748, +79780911958
- **Курган**, ул. Омская, д. 171Б , тел: +73522630925, +73522630924
- **Курск**, ул. Энгельса, д. 30 , тел: +79066926446
- **Липецк**, ул. Стаханова, д.26А, сервисный центр "Арсенал" (пункт приема) , тел: +74742569200, +74742569300
- **Магнитогорск**, ул. Вокзальная, д. 1, стр. 3 , тел: +79193428212
- **Москва**, ул. Каширский проезд, д. 23, стр. 7 , тел: +74951189642
- **Московская область**, **рп. Горки Ленинские**, Каширское шоссе, 31-й километр, 34/1 , тел: +74956464141
- **Московская область**, **д. Новая Купавна**, ул. Новая, д. 9 , тел: +74951086486, +79687728136

huter.su

- **Московская область**, **г. Долгопрудный**, ш. Новое, д. 31, лит. Ч , тел: +74959688570
- **Мурманск**, ул. Промышленная, д. 19, оф. 406 , тел: +78152656190
- **Набережные Челны**, ул. Товарная, д. 6Б/1 , тел: +78552205743, +79089348009
- **Нижний Новгород**, ул. Ларина, д. 18А , тел: +78314290565
- **Нижний Тагил**, ул. Индустриальная, д. 37 , тел: +73435963760
- **Новокузнецк**, ул. Производственная, д. 19/1 , тел: +73843204931, +79609317141
- **Новосибирск**, 1-е Мочищенское шоссе, д. 1/4 , тел: +73833732796
- **Омск**, ул. Космический проспект, д. 109, стр. 1, дверь 20, эт. 2 , тел: +73812381862
- **Оренбург**, ул. Базовая, д. 17А , тел: +73532486490
- **Орск**, ул. Орское шоссе, д. 6, к. 2 , тел: +73532376289
- **Орёл**, ул. Силикатный переулок, д. 1 , тел: +74862445819
- **Пенза**, ул. Бумажников, д. 17 , тел: +78412224679
- **Пермь**, ул. Сергея Данщина, д. 6А, к. 1 , тел: +73422058529
- **Петрозаводск**, ул. Заводская, д. 10А , тел: +79212226780, +78123098708
- **Пятигорск**, Черкесское шоссе, д. 1 , тел: +78652205850, +79682792791
- **Ростовская область, х. Ленинакан**, ул. Севастопольская, д. 44 , тел: +79381002083
- **Рязань**, ул. Проезд Яблочкова, д. 8Г , тел: +74912466558
- **Самара**, ул. Заводское шоссе, д. 15А лит. А , тел: +79608297311, +78462060552
- **Санкт-Петербург**, ул. Ириновский проспект, д. 14, к. 3 , тел: +78123099275
- **Саранск**, ул. Пролетарская, д. 130А, база комбината "Сура" , тел: +78342223637
- **Саратов**, ул. Пензенская, д. 2 , тел: +78452491179
- **Смоленск**, ул. Краснинское шоссе, д. 37Б, стр. 2 , тел: +74812294699
- **Ставропольский край, Михайловск**, ул. Ленина, д. 162А, к. 3 , тел: +78652206562
- **Стерлитамак**, ул. Кочетова, д. 43А , тел: +73472294410
- **Сургут**, ул. Базовая, д. 5 , тел: +73462758231
- **Тамбов**, ул. Волжская, д. 69, стр. 7 , тел: +79641308573, +74752503796
- **Тверь**, д. Большие Перемерки, д. 82 , тел: +74822633171, +79201854877
- **Тольятти**, ул. Коммунальная, д. 23, стр. 1 , тел: +78482651205, +79649730429
- **Томск**, проспект Фрунзе, д. 119/5, стр. 1 , тел: +73822903042, +79528010517
- **Тула**, ул. Ханинский проезд, д. 25 стр. 6 , тел: +74872740253
- **Тюмень**, ул. Старый Тобольский тракт 5-й километр, д. 1Ас3 , тел: +73452662891
- **Улан-Удэ**, ул. 502 км, д. 160В , тел: +73012204287
- **Ульяновск**, ул. Московское шоссе, д. 14 , тел: +78422242169
- **Уфа**, ул. Ульяновых, д. 65, к. 7, лит. 2Б , тел: +73472145359
- **Хабаровск**, ул. Суворова, д. 80Н , тел: +74212934468
- **Чебоксары**, ул. Вурнарское шоссе, д. 11 , тел: +79623214175, +78352355383
- **Челябинск**, ул. Морская, д. 6/3 , тел: +73512224315, +73512224316
- **Череповец**, ул. Гоголя, д. 60, стр. 1 , тел: +78202490534, +79115178792
- **Чита**, ул. Евгения Гаюсана, д. 48 , тел: +73022284479
- **Шахты**, пр-кт. Победы Революции, д. 1А , тел: +79094066311, +78633035610
- **Южно-Сахалинск**, проспект Мира, д. 2Б/5, к. 8 , тел: +74242490785

InterSI

- **Ярославль**, ул. Журавлева, д. 3Г , тел: +74852695209, +74852663220
- **Армения**, **Ереван**, ул. Смбата Зоравара, д. 11/1 , тел: +37441999226, +37491226998
- **Беларусь**, **Витебск**, ул. Проспект Фрунзе, д. 81, к. 24, помещение 2 , тел: +375255021910
- **Беларусь**, **Гомель**, ул. Текстильная, д. 9 , тел: +375232293918, +375333772944, +375445106000, +375293272944
- **Беларусь**, **Минск**, ул. Богдановича 78-2Н, ООО «РемФабрика» , тел: -
- **Беларусь**, **Минск**, ул. Партизанский проспект, д. 2 , тел: +375293970287
- **Казахстан**, **Актобе**, ул. Шестихатка, д.104/2 , тел: +77132724640, +7 708 589 3401
- **Казахстан**, **Алматы**, ул. Илийский тракт, д. 29 , тел: +77272254745, +77272254746
- **Казахстан**, **Астана**, ул. Циолковского, д. 4Б, склад 8а , тел: +77717540245
- **Казахстан**, **Атырау**, проспект Азаттык, д. 118Б , тел: +77002445096
- **Казахстан**, **Караганда**, ул. Складская, д. 2А/1 , тел: +77074698056
- **Казахстан**, **Костанай**, ул. Каирбекова, д. 318/2, цокольный этаж , тел: +77774451977
- **Казахстан, г. Петропавловск, ул. Мусрепова 34 В тел.: +77085896900**
- **Казахстан**, **Тараз**, ул. Санырак Батыра, д. 47М , тел: +77779328618
- **Казахстан**, **Усть-Каменогорск**, ул. Самарское шоссе, д. 9/5 , тел: +77084403219
- **Казахстан**, **Шымкент**, ул. Сарбаздар, д. 18 , тел: +77768085005
- **Узбекистан**, **Ташкент**, ул. Махалля Файзли , тел: +998970222922

huter.su

Актуальная информация по адресам сервисных центров и приобретению оригинальных запчастей также доступна на официальном сайте www.huter.su в разделе Сервис и на сайте www.utake.ru

Для заметок:

huter.su

huter.su

huter.su

huter.su





Изготовитель (импортер):
"Гонконг Юаньлин Маои Ко., Лимитед"
2003, 20 этаж, Башня 5, 33 Кантон роуд, Чимсачёй, Коулун, Гонконг,
почтовый код: 999007
Сделано в КНР

Ред.7